BER-VAC

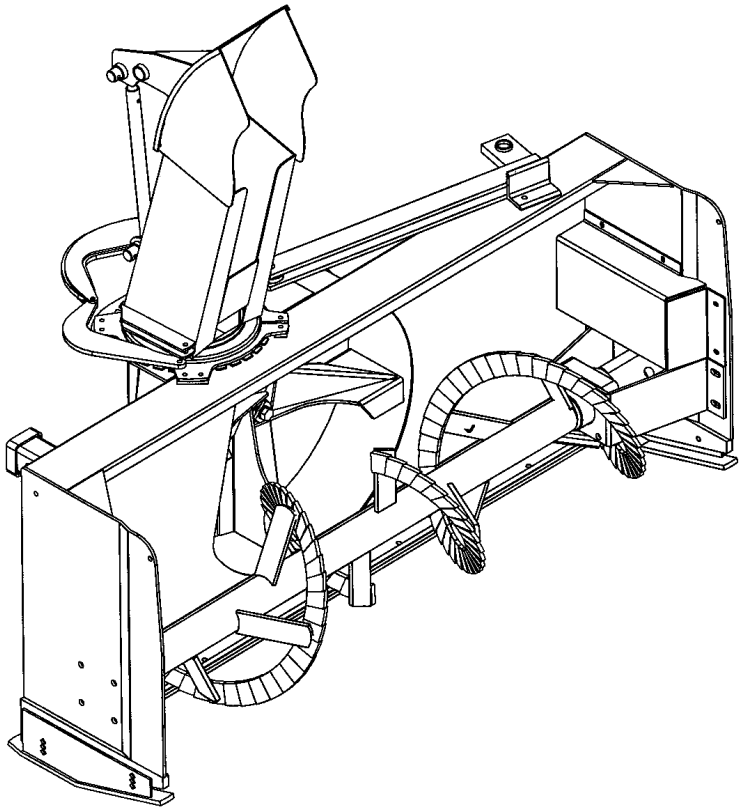

MANUEL DE L'UTILISATEUR ET DES PIÈCES

SOUFFLEUSE HYDRAULIQUE 64" - H64
SOUFFLEUSE HYDRAULIQUE 76" - H76

NO DE SÉRIE 2019748 ET PLUS

INTERTEK
ISO 9001:2000

OM 0303SB-F
10/06

TABLE DES MATIÈRES

INTRODUCTION – À L'ACHETEUR 3

SÉCURITÉ 4
- Avant l'Utilisation 4
- Remarque 5
- La Souffleuse à Neige 5
  - Avant d'Utiliser 5
  - Utilisation de la Souffleuse à Neige 6
- Le Tracteur 7
  - Information Générale 7
  - Utilisation du Tracteur 7
  - Pendant l'Utilisation 8
  - Arceau de Sécurité 8
- Entretien 9
- Transport 10
- Entreposage 10

AUTOCOLLANTS 11

PARAMÈTRES DE FONCTIONNEMENT 13

ASSEMBLAGE 15
- Installation des Boyaux Hydrauliques 15
- Installation de la Chute et des Patins pour H64 16
- Installation de la Chute et des Patins pour H76 17
- Rotation de Chute pour H64 18
- Rotation de Chute pour H76 19
- Installation de l'Attache Universelle - 8153 20
- Installation des Couteaux Latéraux -8152 21
- Rotation Hydraulique - 8183 22
- Déflecteur Hydraulique - 8184 25
- 8151- Rotation et Déflecteur Électrique 30
- 8154- Déflecteur Électrique pour H64 32

OPÉRATION 34
- Préparation Générale 34
- Commandes 34
  - Ajustement du Déflecteur Manuel 34
  - Ajustement du Déflecteur Électrique ou Hydraulique 34
  - Ajustement de la Rotation Électrique ou Hydraulique 34
  - Vitesse de Déplacement 34
  - Ajustement des Patins 34
- Technique de Déneigement 36

TABLE DES MATIÈRES

ENTRETIEN 37
Entretien 37
Remisage 37
Huile du Système Hydraulique 37
Lubrification 38
Vérification 38
Dépannage 39
Ajustement du Système V.A.C. 41
Spécifications 42

PIÈCES 43
Introduction 43
Souffleuse Hydraulique H64 & H76 44
Système Hydraulique 46
Chute – pour H64 48
Chute – pour H76 49
Rotation de Chute – pour H64 50
Rotation de Chute – pour H76 51
Attache Universelle – 8153 52
Couteaux Latéraux – 8152 53
Rotation Hydraulique - 8183 54
Déflecteur Hydraulique - 8184 56
Rotation & Déflecteur Électrique - 8151 58
Rotation Électrique - 8154 59
Moteur Hydraulique 60

GARANTIE 62

TABLE DE SPÉCIFICATION DES COUPLES 63

INTRODUCTION

NOTE IMPORTANTE

Les souffleuses hydrauliques Ber-Vac Hydro sont calibrées et testées en usine afin de donner les meilleures performances possibles. Le calibrage de ces souffleuses à neige requiert un équipement approprié et une certaine expertise.

Toute modification partielle ou ajustement effectué sur la souffleuse sans l'accord écrit de RAD Technologies inc. entraînera l'annulation immédiate de la garantie de la souffleuse.

Les ajustements des composantes hydrauliques de la souffleuse ne doivent jamais être modifiés. Cependant, dépendant de la machine sur laquelle vous installez la souffleuse, qu'il soit nécessaire de la réajuster. Pour ce faire, suivre les instructions "Ajustement du Système V.A.C." à la section Entretien.

À L'ACHETEUR

Tous les produits sont conçus pour être sécuritaires et fiables s'ils sont opérés et entretenus d'après les instructions. **Lire et comprendre ce manuel avant d'opérer l'équipement.**
Il est essentiel de lire et de comprendre ce manuel de l'utilisateur avant de se servir de la souffleuse à neige. Soyez familier avec les instructions d'utilisation, les recommandations de sécurité contenues dans ce manuel ainsi que les autocollants sur le tracteur et les équipements. Appliquez les recommandations de sécurité et faites en sortes qu'elles soient suivies par les gens avec qui vous travaillez.

Illustrations

Les illustrations de ce manuel ne représentent pas nécessairement les pièces et équipements dans tous leurs détails et de façon exacte, mais elles sont conçues comme référence seulement.

Système d'orientation

Les côtés gauche et droit sont ceux vus par l'utilisateur faisant face au volant.

Pour aider votre concessionnaire à mieux vous servir, veuillez inscrire ci-après les numéros de modèle et de série de votre souffleuse à neige et de votre tracteur. Il serait également sage d'en aviser votre compagnie d'assurance. Ces renseignements seront utiles en cas de perte ou de vol d'un équipement ou du tracteur.

	TRACTEUR	ÉQUIPEMENT
MODÈLE :		
NUMÉRO DE SÉRIE :		
DATE D'ACHAT :		
CONCESSIONNAIRE:		

SÉCURITÉ

SÉCURITÉ

Ce symbole, le <<Symbole de Sécurité>> standard de l'industrie, est utilisé tout au long du manuel et sur les autocollants de sécurité de l'équipement pour avertir des dangers possibles de blessures. Il est essentiel de lire les instructions et les règles de sécurité avant d'entreprendre l'assemblage ou d'utiliser cet équipement.

DANGER:	Indique un danger immédiat qui causera la mort ou une blessure sérieuse s'il n'est pas évité.
AVERTISSEMENT:	Indique un danger potentiel qui peut causer la mort ou une blessure sérieuse s'il n'est pas évité.
ATTENTION:	Indique un danger potentiel qui peut causer une blessure.
IMPORTANT:	Indique que l'équipement ou la propriété peut être endommagé si les instructions ne sont pas suivies.
NOTE:	Donne des informations utiles.

Tous les produits sont conçus pour donner un service fiable s'ils sont opérés et entretenus d'après les instructions. **Lire et comprendre ce manuel avant d'opérer l'équipement**. C'est la responsabilité du propriétaire de s'assurer que toute personne qui opère cet équipement, lise ce manuel et tout autre manuel pertinent, pour se familiariser avec l'équipement et les avertissements de sécurité sinon il pourrait survenir des blessures corporelles ou des bris d'équipement. Si vous avez des questions, communiquer avec votre concessionnaire.

AVANT L'UTILISATION

Les Enfants

Des accidents tragiques peuvent survenir si l'opérateur n'est pas attentif à la présence des enfants. Les enfants sont attirés par les machines et leur fonctionnement. Ne jamais s'attendre à ce que les enfants demeurent où vous les avez vus en dernier.

1. Garder les enfants loin du lieu de travail et sous la garde d'un adulte responsable.
2. Soyez attentif et couper le contact du moteur du tracteur si un enfant arrive.
3. Lorsque vous reculez, regarder toujours derrière pour détecter la présence d'enfants.
4. Ne jamais laisser les enfants embarquer lorsque vous travaillez. Ils peuvent tomber et se blesser sérieusement ou nuire à une utilisation sûre.
5. Ne jamais laisser un enfant jouer sur le tracteur ou l'équipement même s'ils ne sont pas en opération.
6. Ne jamais laisser un enfant opérer le tracteur même sous la supervision d'un adulte responsable.
7. Soyez très prudent lorsque vous approchez des coins, des arbustes et des arbres où peuvent se cacher des enfants.

REMARQUE

Un utilisateur prudent constitue la meilleure assurance contre les accidents. Tout utilisateur, quel que soit son niveau d'expérience, doit lire ce manuel de l'utilisateur ainsi que les autres manuels pertinents avant d'utiliser un équipement. Veuillez lire la section suivante et porter une attention particulière à toutes les recommandations de sécurité présentées dans ce manuel ainsi que les autocollants sur les équipements et sur le tracteur.

LA SOUFFLEUSE À NEIGE

Avant d'Utiliser

1. Lire et comprendre ce manuel de l'utilisateur et le manuel de l'utilisateur du tracteur. Sachez comment utiliser toutes les commandes et comment arrêter l'unité et débrayer toutes les commandes rapidement.

2. Ne jamais porter des vêtements amples, déchirés ou encombrants près du tracteur et de l'équipement. Ils pourraient s'enrouler sur les pièces mobiles ou les commandes, causant des blessures.

3. Avant l'arrivée des neiges et durant l'hiver, inspecter à fond les surfaces sur lesquelles l'équipement sera utilisé et en retirer tout objet pouvant être projeté ou causer des dommages à l'équipement.

4. Débrayer et passer au point mort avant de démarrer le moteur.

5. Ne pas utiliser l'équipement pendant l'hiver sans porter des vêtements d'hiver adéquats et des vêtements de sécurité.

6. Ne jamais effectuer des réglages lorsque le moteur est en marche. Lire et comprendre ce manuel de l'utilisateur et le manuel de l'utilisateur du tracteur. Travailler avec un équipement sans y être familier peut conduire à de graves accidents. Sachez comment utiliser toutes les commandes et comment faire une utilisation adéquate de l'équipement.

7. Maintenir en place tous les gardes et serrer judicieusement toute la quincaillerie de retenue.

8. À intervalles réguliers, vérifier l'usure de toutes les pièces mobiles et remplacer par des pièces d'origine en cas d'usure excessive.

9. Remplacer tout autocollant de sécurité manquant, illisible ou endommagé. Consulter la liste des autocollants dans le manuel de l'opérateur.

10. Ne pas modifier ou altérer cet équipement ou ses composantes, ou le fonctionnement de l'équipement, sans consulter votre concessionnaire au préalable.

11. Nettoyer la saleté et la poussière se retrouvant sur les autocollants de sécurité.

12. L'utilisation de contrepoids arrière est recommandée. Ils assurent plus de stabilité, de traction et un meilleur contrôle de la machine. N'utilisez que les contrepoids recommandés par votre concessionnaire.

Utilisation de la Souffleuse à Neige

1. Stationner le tracteur/souffleuse sur un terrain plat, mettre au point mort, appliquer le frein, débrayer l'entraînement de l'équipement, abaisser l'équipement au sol, placer tous les leviers de contrôle incluant les leviers de contrôle auxiliaire au neutre, couper le contact, retirer la clé AVANT de laisser le tracteur sans surveillance.

2. Avant de démarrer le tracteur/souffleuse, retirer la glace qui s'est accumulée dans la vis et sur l'éventail.

3. Avant d'utiliser la souffleuse, nettoyer la surface de travail. Enlever tout objet pouvant être ramassé et projeté. Marquer chaque objet qui ne peut pas être enlevé, tel tuyau, butée, etc.

4. Mettre le commutateur/levier d'embrayage au point mort avant de démarrer le moteur.

5. Prendre toutes les précautions possibles lors de l'utilisation sur des voies en gravier, des promenades ou des routes, ou lors de leurs traversées. Rester vigilant face aux dangers cachés et à la circulation.

6. Ne pas transporter de passagers.

7. Régler la hauteur du bâti pour avoir un dégagement suffisant sur des surfaces de gravier ou de pierres concassées.

8. S'éloigner des composantes en rotation. NE PAS mettre les mains ou les pieds sous, ou à l'intérieur de la souffleuse lorsque le moteur est en marche.

9. Stationner le tracteur/souffleuse sur un terrain plat, mettre au point mort, appliquer le frein, débrayer l'entraînement de l'équipement, abaisser l'équipement au sol, placer tous les leviers de contrôle au neutre, couper le contact, retirer la clé et s'assurer que les composantes en rotation sont arrêtées AVANT de débloquer le bâti ou la chute, et de faire des réparations, des réglages ou une inspection. Utiliser seulement un bout de bois de 36" de long pour débloquer la souffleuse.

10. Si la souffleuse à neige se met à vibrer de façon anormale, débrayer le système hydraulique, couper le contact immédiatement et en vérifier la cause. Les vibrations excessives sont généralement l'indice d'un problème.

11. Ne pas faire fonctionner le moteur à l'intérieur sauf lors du démarrage et pour le transport des équipements hors du bâtiment. Le monoxyde de carbone est incolore, inodore et mortel.

12. Ne pas essayer de manœuvrer sur des pentes abruptes. Si cela s'avère nécessaire, faire très attention lors des changements de direction.

13. Ne jamais utiliser la souffleuse à neige sans que les gardes et autres dispositifs de sécurité ne soient en place.

14. Rester éloigné de la sortie de la chute. Cette chute a la capacité de projeter des débris à de fortes distances.

15. Ne jamais utiliser la souffleuse à neige près de baie vitrée, automobile, fenêtre encastrée, remblais, etc., sans avoir régler l'angle de sortie de la neige.

16. Ne jamais utiliser l'équipement à haute vitesse sur une surface glissante.

17. Être particulièrement prudent au moment de faire marche arrière.

18. Ne jamais diriger la sortie vers des personnes ou des animaux. Un objet projeté peut causer des blessures.

19. Débrayer l'entraînement de vis/éventail lors du transport ou lorsqu'ils ne sont pas utilisés.

20. Ne jamais utiliser la souffleuse à neige sans une bonne visibilité et un bon éclairage.

21. Une exposition prolongée à des bruits forts peut causer la diminution ou la perte de l'ouïe. Portez un appareil de protection tels que des coquilles ou des bouchons en mousse pour éviter l'exposition à des niveaux de bruit inacceptables ou inconfortables.

22. S'assurer qu'il n'y a personne près de la surface de travail.

LE TRACTEUR

Information Générale

1. Lire attentivement le manuel de l'utilisateur du tracteur avant de l'utiliser. Le manque de connaissances sur l'utilisation peut entraîner des accidents.
2. Ne permettre à personne, sauf à l'utilisateur, d'être sur le tracteur. Il n'y a pas de place sécuritaire pour un passager .

Utilisation du Tracteur

1. Ne jamais laisser le moteur du tracteur en marche dans un édifice sans ventilation adéquate. Les fumées d'échappement sont toxiques.
2. Adopter des habitudes de conduite sécuritaires: Toujours verrouiller les pédales de frein ensemble (si muni), à moins qu'un freinage indépendant soit requis. Ne jamais faire usage de freinage indépendant lors d'un déplacement.
3. Toujours conduire à une vitesse sécuritaire selon les règles de votre localité et assurez-vous que la vitesse est assez lente pour permettre un arrêt d'urgence sécuritaire.
4. Réduire la vitesse avant d'effectuer des virages afin d'éviter de verser le tracteur. Garder une vitesse minimale.
5. Toujours garder le tracteur embrayé lorsque vous descendez une pente. Ne jamais descendre à la position neutre.
6. Ne jamais laisser une flamme près du réservoir à essence ou de la batterie.
7. Stationner le tracteur/souffleuse sur un terrain plat, mettre au point mort, appliquer le frein, débrayer l'entraînement de l'équipement, abaisser l'équipement au sol, placer tous les leviers de contrôle au neutre, couper le contact, retirer la clé AVANT de laisser le tracteur sans surveillance.
8. Ne jamais stationner le tracteur sur une pente abrupte.
9. Ne tentez pas de manœuvrer sur des pentes abruptes. Évitez les virages soudains en montant dans les pentes abruptes.
10. L'utilisation de contrepoids arrière pour améliorer la motricité et la stabilité est recommandée.
11. Manipuler le carburant avec soin car il est très inflammable.
12. Utiliser un contenant sécuritaire approuvé pour le carburant.
13. Ne jamais ajouter de carburant lorsque le moteur fonctionne ou est chaud.
14. Remplir le réservoir de carburant à l'extérieur en étant prudent. Refermer le bouchon du réservoir et du contenant et essuyer le carburant renversé.
15. Ne jamais permettre à quiconque d'opérer la souffleuse avant d'avoir lu le manuel de l'utilisateur et d'être complètement familier avec l'opération du tracteur et de la souffleuse.
16. S'assurer que le tracteur a des contrepoids tel que recommandé par votre concessionnaire. Les poids offrent l'équilibre nécessaire pour prévenir le renversement, la perte de traction ou de direction.
17. S'assurer que toutes les composantes sont installées correctement AVANT de démarrer.
18. Ne jamais tenter de démarrer le moteur ou d'embrayer la souffleuse en vous tenant à côté du tracteur.
19. Toujours démarrer le moteur assis sur le siège du tracteur. Placer tous les leviers de transmission et d'entraînement de la souffleuse au neutre.
20. NE PAS contourner le mécanisme de sécurité du démarrage en court-circuitant les terminaux du démarreur pour activer le moteur. Le tracteur pourrait se déplacer soudainement.
21. Si le mécanisme de sécurité du démarrage ne fonctionne pas, consultez votre concessionnaire immédiatement.

Pendant l'Utilisation

1. Ne jamais laisser de passagers avec vous sur le tracteur ou la souffleuse. Il n'y a pas de place sûre pour les passagers. L'opérateur DOIT s'asseoir sur le siège du tracteur.
2. Le port d'équipement de sécurité pour la vue et l'ouïe est recommandé.
3. N'utiliser que pendant le jour ou lorsque l'endroit est très bien éclairé par des lumières.
4. Stationner le tracteur/souffleuse sur un terrain plat, mettre au point mort, appliquer le frein, débrayer l'entraînement de l'équipement, abaisser l'équipement au sol, placer tous les leviers de contrôle au neutre, couper le contact, retirer la clé AVANT de quitter son siège.
5. Inspecter la souffleuse après avoir frappé tout objet pour déceler toutes les pièces qui seraient endommagées ou une source de danger.
6. Regarder très attentivement le terrain et la surface de travail. Noter les trous, roches ou autres obstacles cachés. TOUJOURS vérifier la surface de travail avant d'utiliser la souffleuse.
7. NE PAS souffler près des fossés ou des talus.
8. NE PAS souffler dans des pentes abruptes car il y a risque de renversement.
9. Travailler de haut en bas (pas de côté) dans les pentes intermédiaires.
10. Conduire le tracteur de reculons en montant dans les pentes plus abruptes, en fermant la souffleuse. Ensuite, souffler en descendant la pente.
11. Ralentir avant de changer de direction dans une pente.
12. Utiliser des contrepoids pour les roues sur votre tracteur pour augmenter la stabilité dans les pentes.
13. Ne jamais se tenir à côté de l'équipement lorsque le moteur est en marche.

ARCEAU DE SÉCURITÉ (ROPS)

(Si muni)

1. NE PAS souder, percer ou modifier l'arceau de sécurité. Un arceau de sécurité endommagé ne doit pas être redressé ou utilisé. Si votre arceau de sécurité est endommagé, consulter votre concessionnaire.
2. Si l'arceau de sécurité est abaissé ou enlevé du tracteur pour quelque raison que ce soit, il doit être remonté ou remis en place immédiatement. Utiliser les boulons originaux ou des boulons de remplacement équivalents et les serrer au couple approprié.
3. Votre concessionnaire ne recommande pas d'utiliser le tracteur sans l'arceau de sécurité.
4. Si vous utilisez un arceau de sécurité pliant, pliez l'arceau pour le remisage mais il doit être remis en position avant l'utilisation du tracteur.
5. Lorsque l'arceau de sécurité est installé, il est très important d'installer la ceinture de sécurité, de l'utiliser et de l'ajuster et ce, en tout temps. NE PAS utiliser la ceinture de sécurité si l'arceau n'est pas installé.
6. Accessoire de sécurité additionnel: Garder un extincteur de feu et une trousse de premiers soins à portée de la main.

ENTRETIEN

TOUJOURS UTILISER DES PIÈCES D'ORIGINE LORSQU'IL EST NÉCESSAIRE DE REMPLACER UNE PIÈCE.

1. Entretenir convenablement le tracteur et la souffleuse.
2. Stationner le tracteur/souffleuse sur un terrain plat, mettre au point mort, appliquer le frein, débrayer l'entraînement de l'équipement, abaisser l'équipement au sol, placer tous les leviers de contrôle au neutre, couper le contact, retirer la clé et s'assurer que les composantes en rotation sont arrêtées AVANT de procéder à des ajustements.
3. Pour éviter les blessures, ne jamais régler, débloquer ou faire l'entretien de la souffleuse lorsque le moteur du tracteur est en marche et s'assurer que les composantes en rotation sont arrêtées AVANT de quitter son siège.
4. Garder le tracteur/ la souffleuse propre. Une accumulation de neige ou de glace peut affecter le fonctionnement et occasionner des blessures corporelles sérieuses.
5. Toujours porter des lunettes de sécurité lorsque vous nettoyez ou faites l'entretien de la souffleuse.
6. Effectuer l'entretien de votre machine de façon sécuritaire. Ne pas faire l'entretien lorsque le moteur fonctionne, s'il est chaud, ou si la machine est en mouvement. Toujours abaisser la souffleuse au sol. S'il est nécessaire de soulever la souffleuse pour faire l'entretien, supportez sécuritairement avec des supports adéquats avant de travailler en dessous. Ne vous fiez pas à des supports hydrauliques. Ils pourraient se briser soudainement, être abaissés accidentellement ou une fuite d'huile peut survenir.
7. Toujours éteindre le moteur et s'assurer que les composantes en rotation soient arrêtées AVANT de débloquer le bâti ou la chute, et de faire des réparations, des réglages ou une inspection.
8. Le manufacturier ne prendra aucune responsabilité si des pièces ou des accessoires non-approuvées ont été utilisés et que des dommages ont résulté.
9. S'assurer que tous les protecteurs et les gardes sont remis en place après l'entretien, le nettoyage ou une réparation.
10. N'apporter aucune modification à cet équipement, ses composantes ou ses utilisations. Si vous avez des questions sur des modifications, communiquer avec votre concessionnaire.
11. Ne pas utiliser un équipement défectueux ou avec des pièces manquantes. S'assurer que tout l'entretien nécessaire a été effectué avant l'utilisation de l'équipement.
12. Vérifier toutes les commandes régulièrement et faire les ajustements nécessaires. S'assurer que les freins sont bien ajustés.
13. Vérifier régulièrement les écrous et les boulons afin qu'ils soient bien serrés, en particulier les moyeux de roue et les écrous des jantes.
14. La vis/l'éventail doivent être vérifiés afin qu'ils soient serrés correctement. S'il y a de la ficelle, des fils, etc. qui se sont enroulés dans la vis/l'éventail, l'enlever.
15. Un liquide hydraulique/diesel qui s'échappe sous pression peut pénétrer la peau et causer des blessures sévères. Ne pas utiliser les mains pour chercher une fuite, utiliser un morceau de papier ou de carton.
16. Arrêter le moteur et enlever la pression avant de connecter ou de déconnecter les lignes. Serrer toutes les connexions avant de démarrer le moteur ou de remettre la pression sur les lignes.

TRANSPORT

1. Si vous devez conduire votre tracteur sur les voies publiques à moins de 25 mph, la nuit ou le jour, activer les clignotants d'urgence. Le tracteur doit aussi être équipé d'un emblème de véhicule lent (<<Slow Moving Vehicle: SMV>>).
2. Vérifier les lois et règlements qui pourraient s'appliquer sur l'usage des clignotants d'urgence. La plupart des municipalités les acceptent mais elles peuvent aussi être interdites dans d'autres.
3. Toujours débrayer l'entraînement de l'équipement de la souffleuse avant de transporter la machine.

ENTREPOSAGE

Avant d'entreposer la souffleuse, certaines précautions sont nécessaires pour prévenir la détérioration.

1. Nettoyer la souffleuse complètement.
2. Faire toutes les réparations nécessaires.
3. Remplacer tous les autocollants de sécurité qui sont endommagés, perdus ou ne sont plus lisibles. Si une pièce qui doit être remplacée nécessite un autocollant, obtenez-en un nouveau de votre concessionnaire et placez-le au même endroit que celui de la pièce originale.
4. Repeindre toutes les pièces sur lesquelles la peinture est usée ou écaillée.
5. Lubrifier la souffleuse comme décrit à la section **<<Lubrification>>.**
6. Lorsque la souffleuse est sèche, appliquer de l'huile sur toutes les pièces mobiles. Appliquer généreusement de l'huile sur toutes les surfaces comme protection anti-corrosion.
7. Entreposer dans un endroit sec.

AUTOCOLLANTS

Remplacer immédiatement si endommagés

Pour Souffleuse H64

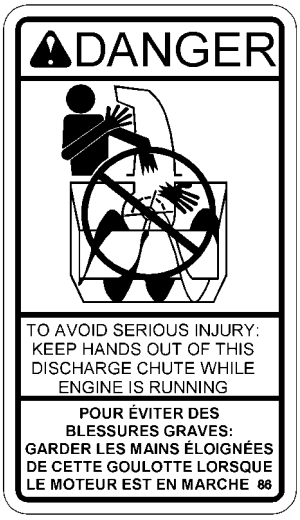

656779

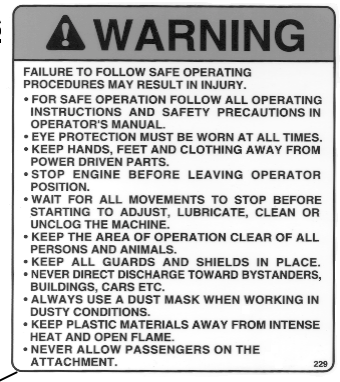

660988

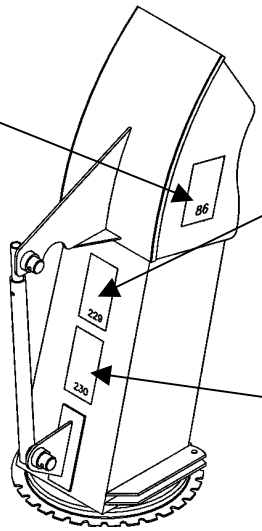

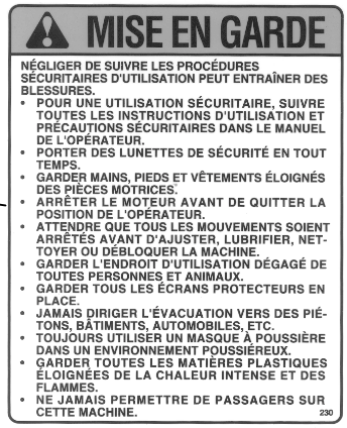

660989

656780

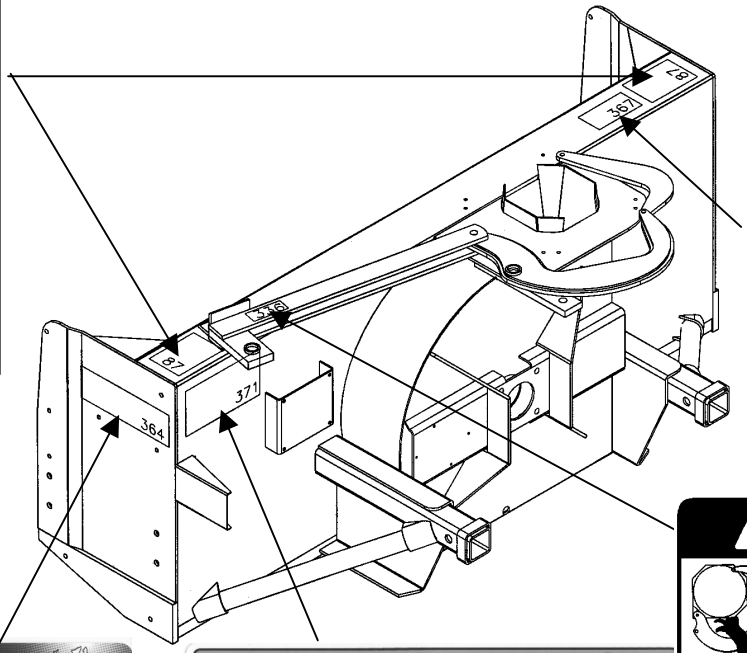

2500311

664548

2500308

2500315

AUTOCOLLANTS

Remplacer immédiatement si endommagés

Pour Souffleuse H76

656779

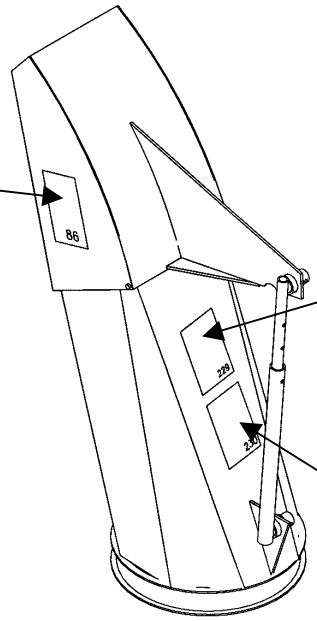

660988

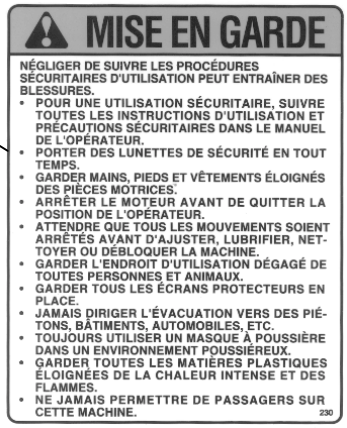

660989

656780

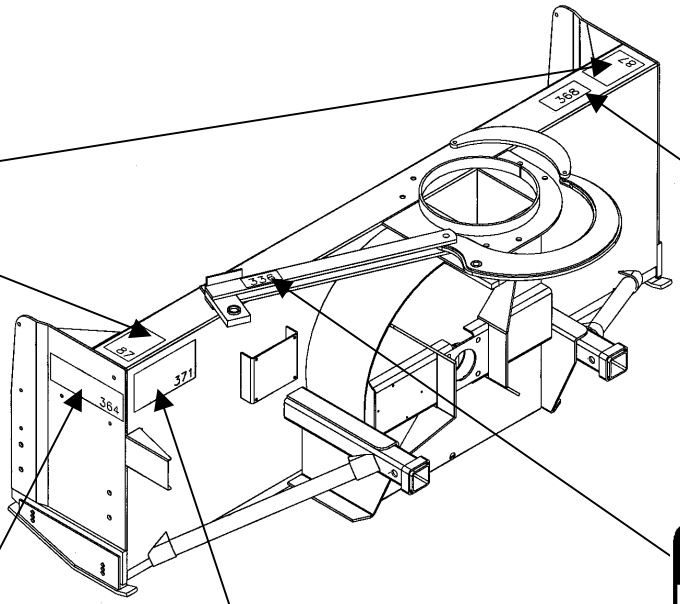

2500312

664548

2500308

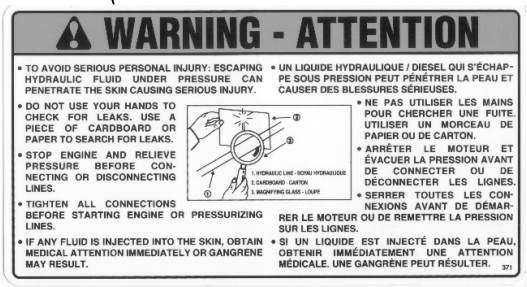

2500315

PARAMÈTRES DE FONCTIONNEMENT

Il est très important de vérifier les paramètres du système hydraulique de la machine sur laquelle sera utilisée la souffleuse hydraulique.

1. Vous devez vérifier la pression maximum du système hydraulique de la machine de la façon suivante:

- Faire réchauffer la machine afin que l'huile hydraulique atteigne sa température normale de fonctionnement. Éteindre la machine.
- **Figure A:** Installer un manomètre approprié sur la prise de pression hydraulique de la machine.
- Démarrer la machine, mettre le moteur au régime maximum et actionner le système hydraulique. Lire la pression maximum indiquée par le manomètre.
- Répéter les mêmes étapes précédentes, mais cette fois-ci en installant le manomètre sur la prise de retour hydraulique. Lire la pression maximum indiquée par le manomètre.

2. La pression hydraulique sur la prise de pression de la machine doit se situer entre 2100 psi et 3300 psi.

- Si elle est inférieure à 2100 psi, le rendement de la souffleuse sera médiocre.
- Si elle supérieure à 3300 psi les composantes hydrauliques de la souffleuse subiront des dommages importants.

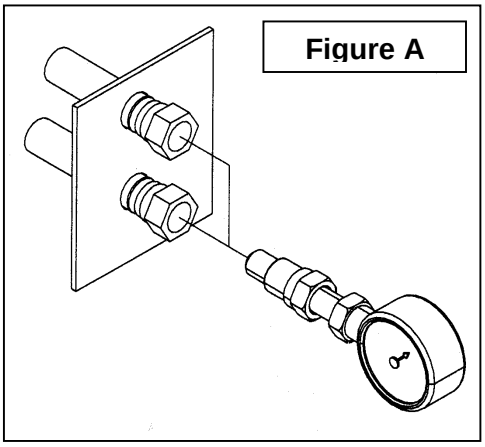

3. La pression hydraulique de retour de la machine doit être inférieure à 500 psi.

Si la pression de retour est supérieure à 500 psi, vous devez installer un circuit de drainage des moteurs hydrauliques directement au réservoir d'huile de la machine. Procéder comme suit:

- **Figure B:** Déconnecter les deux boyaux hydrauliques 1/4" (item 1) situés sur le côté droit du bloc hydraulique. Dévisser les deux adaptateurs 7/16" ORB mâle (item 2) et les remplacer par deux bouchons 7/16" ORB mâle #2600048 (item 3).
- **Figure B:** À l'aide d'un T 7/16" JIC mâle #665562 (item 4), réunir les deux boyaux hydrauliques 1/4". Ensuite sur l'embranchement restant, connecter un boyau hydraulique 1/4" que vous allez diriger vers le réservoir hydraulique de la machine.

IMPORTANT: Toujours vérifier si il est permis par le fabricant de la machine de rediriger une partie de l'huile hydraulique vers le réservoir hydraulique. La quantité d'huile redirigée dans les conditions maximum d'opération varie entre 2 et 3 GPM.

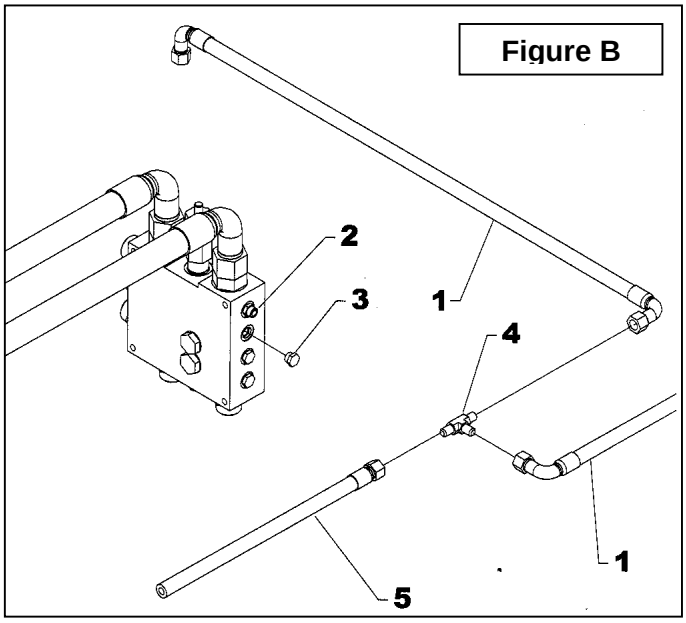

4. Vous devez vérifier le débit hydraulique maximum de la machine. Procéder comme suit:

- Faire réchauffer la machine afin que l'huile hydraulique atteigne sa température normale de fonctionnement. Éteindre la machine.
- **Figure C:** Installer un débitmètre approprié sur les prises hydrauliques de la machine.
- Démarrer la machine, mettre le moteur au régime maximum et actionner le système hydraulique. Lire le débit maximum indiqué sur le débitmètre.

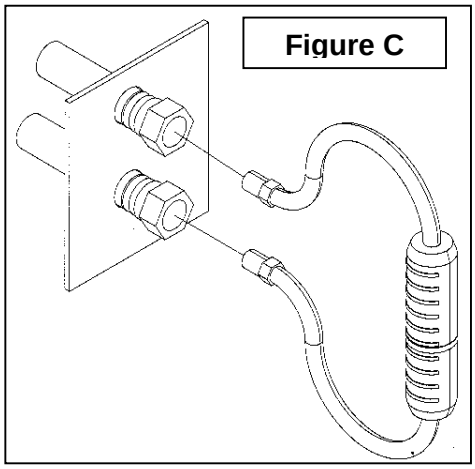

5. Le débit hydraulique doit se situer dans la plage correspondant au modèle de souffleuse que vous installez (voir Tableau).

H64	de 12 à 20 GPM
H76	de 18 à 25 GPM

- Si le débit est inférieur au débit minimum, la distance de projection ainsi que les performances de la souffleuse seront réduites.
- Si le débit hydraulique est supérieur au débit maximum permis pour la souffleuse, le système hydraulique de la machine pourrait surchauffer et entraîner des dommages à la machine ainsi qu'à la souffleuse.

6. Une fois tous ces paramètres vérifiés et conformes aux exigences de la souffleuse, vous pouvez passer à l'installation de la souffleuse sur la machine.

ASSEMBLAGE - SOUFFLEUSE

La souffleuse est pré-assemblée à l'usine, cependant, les pièces contenues dans le sac qui est fourni avec la souffleuse doivent être assemblées. Utiliser le manuel afin de prendre connaissance des pièces à installer. Séparer les boulons et les écrous selon leurs grandeurs. Après l'assemblage, serrer la boulonnerie en vous référant à la table de spécification des couples contenue à la fin du manuel.

Installation des Boyaux Hydrauliques (figure X)

NOTE: Les adaptateurs et les boyaux d'alimentation ne sont pas inclus et devront être fabriqués sur mesure pour la machine.

1. Retirer les bouchons (item 1) situés sur le dessus du bloc hydraulique de la souffleuse.
2. Insérer deux adaptateurs 1 1/16" JIC mâle x 1 1/16" ORB mâle (item 2) dans les ports "IN" et "OUT" du bloc hydraulique.
3. Installer les boyaux d'entrée et de sortie d'huile. Pour ce faire, utiliser deux boyaux 3/4" @ 3500psi suffisamment longs pour couvrir les jeux causés par le mouvement des articulations du tracteur avec, à une extrémité, un embout 1 1/16" JIC piv. femelle plié à 90° et l'autre extrémité selon les sorties hydrauliques du tracteur.
4. Visser l'embout 1 1/16" JIC piv. femelle (item 3) plié 90° sur l'adaptateur installé à l'étape précédente. Brancher le tracteur à la souffleuse en passant les boyaux dans l'anneau sur le dessus de l'attache.

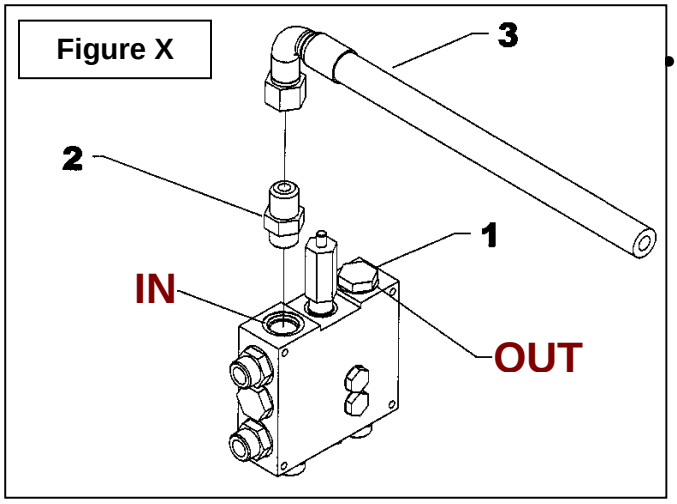

IMPORTANT: L'alimentation en huile de la souffleuse se fait par le boyau qui rejoint le port "IN" sur la souffleuse et le retour d'huile s'effectue par le port "OUT".

ATTENTION: Un liquide hydraulique/diesel qui s'échappe sous pression peut pénétrer la peau et causer des blessures sévères.

- **Ne pas utiliser les mains pour chercher une fuite. Utiliser un morceau de papier ou de carton pour chercher les fuites.**

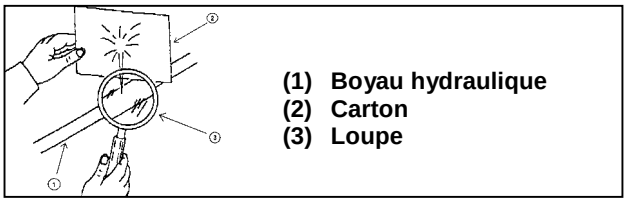

- **Arrêter le moteur et enlever la pression avant de connecter ou de déconnecter les lignes.**
- **Serrer toutes les connexions avant de démarrer le moteur ou de remettre la pression sur les lignes.**

  Si un liquide est injecté dans la peau, obtenir immédiatement une attention médicale. Une gangrène peut en résulter.

Installation de la Chute et des Patins pour H64

(Figure 1)

1. Soulever légèrement chaque côté de la souffleuse, l'un après l'autre.
2. Installer les patins (items 2-3) et fixer à l'aide de deux boulons à carrosserie 3/8"NC x 1 1/4" (item 10), rondelle de blocage 3/8" et écrou hex. 3/8" (items 11-12).

NOTE: Faire attention de bien mettre le patin gauche du côté gauche et le droit du côté droit. La partie la plus large du patin doit être à l'intérieur de la souffleuse (voir fig.1).

3. Remettre la souffleuse sur ses patins.
4. Placer le coussinet de rotation (item 7) sur l'ouverture de la souffleuse.
5. Placer la chute (item 1) par-dessus le coussinet et fixer en place avec les espaceurs (item 6), la grande plaque de retenue (item 4) à l'avant et la petite plaque (item 5) à l'arrière, tel qu'illustré sur la figure 1. Bloquer à l'aide de huit boulons hex. 1/4"NC x 1 1/4" (item 8), et écrous hex. à bride rainurée 1/4"NC (item 9).

NOTE: Appliquer de la graisse sur le côté des plaques de retenue qui est en contact avec la base de la chute.

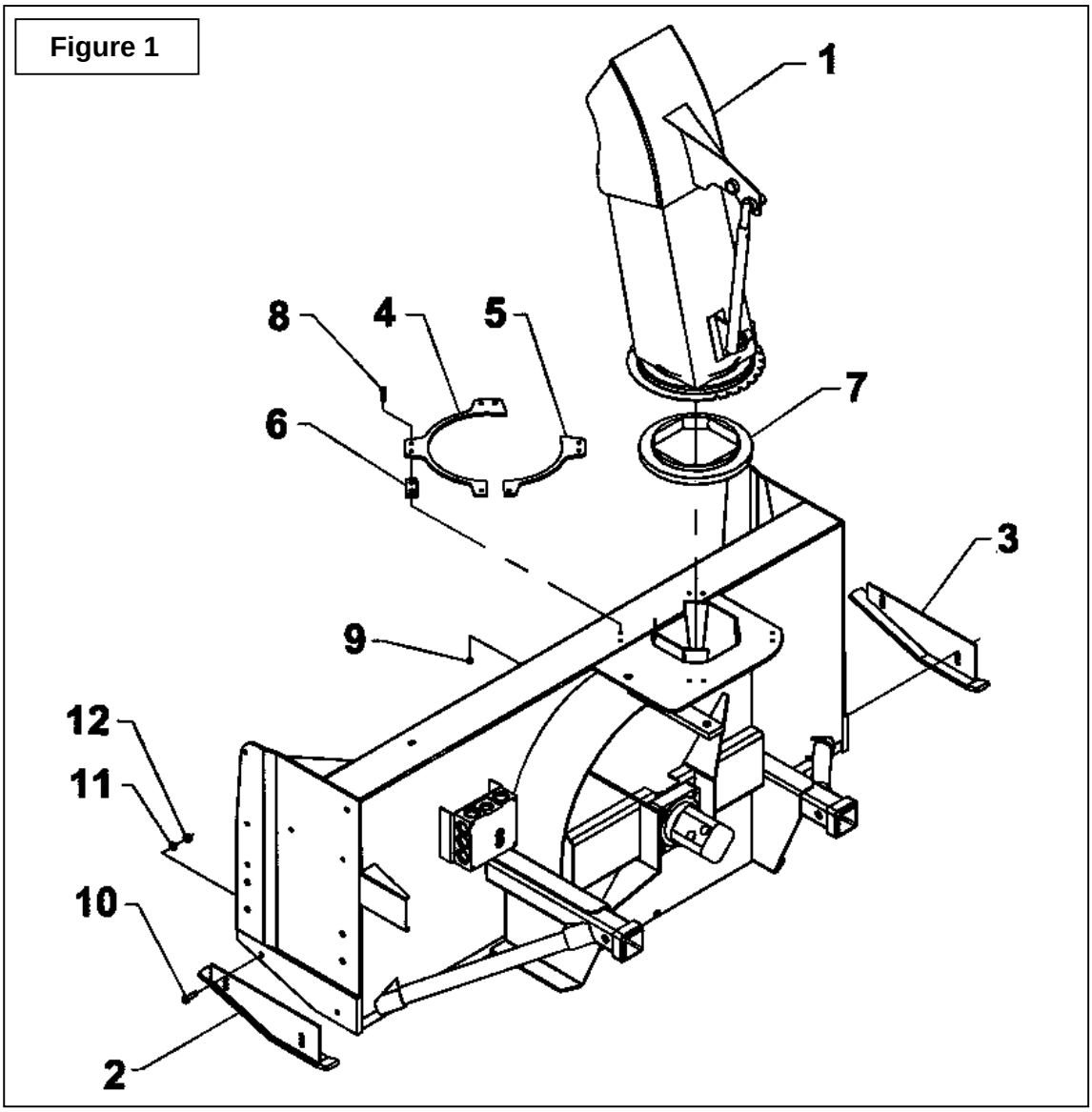

Installation de la Chute et des Patins pour H76 (Figure 2)

1. Soulever légèrement chaque côté de la souffleuse, l'un après l'autre.
2. Installer les patins (items 2-3). Fixer à l'aide de deux boulons à carrosserie 3/8"NC x 1 1/4" (item 8), rondelle de blocage 3/8" et écrou hex. 3/8" (items 9-10).

NOTE: Faire attention de bien mettre le patin gauche du côté gauche et le droit du côté droit. La partie la plus large du patin doit être à l'intérieur de la souffleuse (voir fig. 2).

3. Remettre la souffleuse sur ses patins.
4. Placer l'anneau de rotation (item 7) sur l'ouverture de la souffleuse.
5. Placer la chute (item 1) par-dessus l'anneau et fixer en place avec les espaceurs (items 5-6) et les deux plaques de retenue (item 4). Bloquer à l'aide de six boulons à carrosserie 1/2" NC x 1 3/4" (item 11), rondelles de blocage 1/2" et écrous hex. 1/2" NC (items 12-13).

NOTE: Appliquer de la graisse sur le côté des plaques de retenue qui est en contact avec la base de la chute et sur le contour extérieur du fer plat roulé situé sur le dessus de la souffleuse.

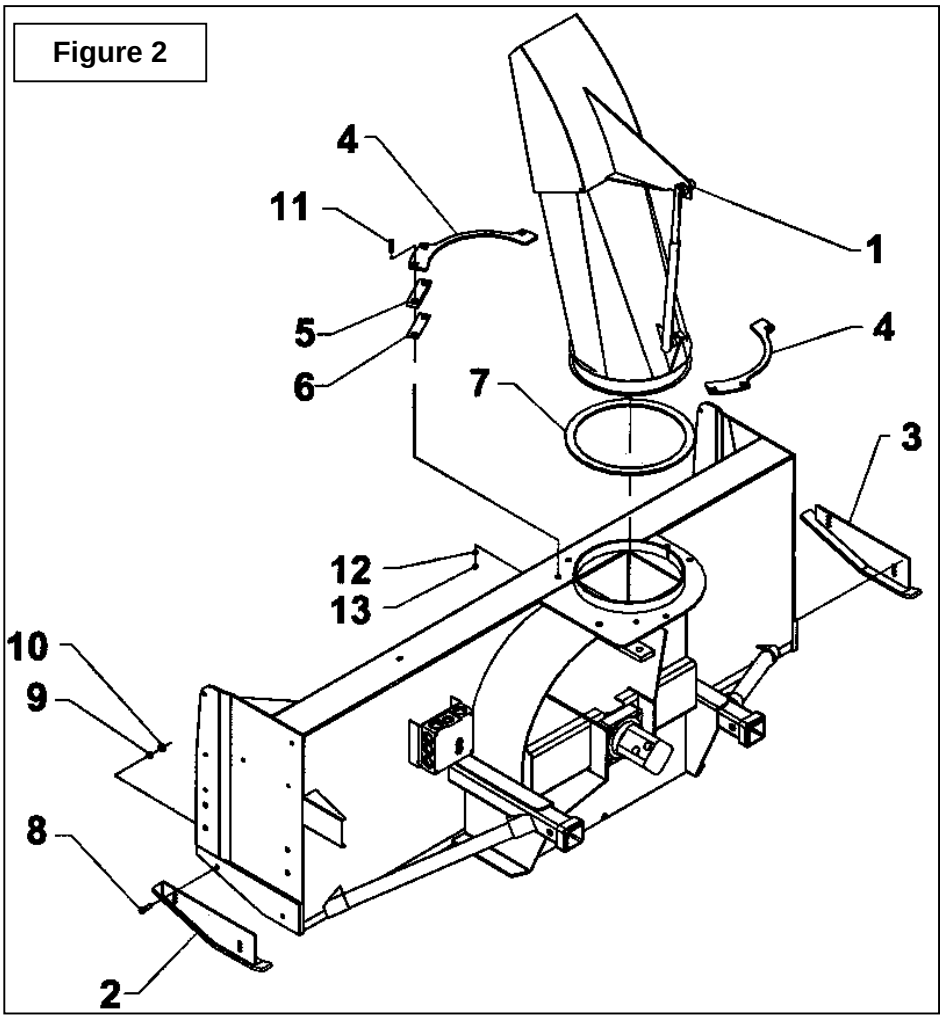

Rotation de Chute pour H64
(Figure 3)

1. Fixer le support du cylindre (item 1) sur le bâti avec un boulon hex. 3/8"NC x 1" (item 13), une rondelle plate (trou 7/16"∅), une rondelle de blocage et un écrou (items 6-7-8).
2. Fixer le basculeur (item 2) en glissant la cale de pivot (item 4) sous le support du cylindre vis-à-vis le trou 11/16"∅ du bâti. Insérer le coussinet de rotation (item 5) dans le trou 1 1/8"∅ du basculeur (enlever le surplus de peinture dans le trou à l'aide d'un papier sablé jusqu'à ce que le coussinet s'insère librement à la main) et glisser celui-ci entre les fers plats du support du cylindre. Serrer à l'aide d'un boulon hex. 5/8"NC x 3 3/4" (item 12), d'une rondelle de blocage, d'une rondelle plate (trou 11/16"∅) et d'un écrou (items 16-18-17).
3. Fixer le tirant de rotation (item 3) en le glissant entre les plaques du basculeur, en graissant généreusement.
4. Insérer une vis à épaulement 3/8" x 3/4", 5/16"NC (item 14) par-dessous et serrer avec une rondelle plate (trou 3/8"∅) et un écrou à bout évasé 5/16"NC (items 10-9), en s'assurant que le tirant pivote sans trop d'effort.
5. Fixer l'autre extrémité du tirant en la glissant entre les fers plats soudés sur la base de la chute. Glisser une rondelle plate de nylon (trou 7/16"∅) (item 15) sous le tirant. Fixer le tout avec une vis à épaulement 3/8" x 1" x 5/16"NC (item 11), une rondelle plate (trou 3/8"∅) et un écrou à bout évasé 5/16"NC (item 10-9), en s'assurant que le mécanisme pivote sans trop d'effort.

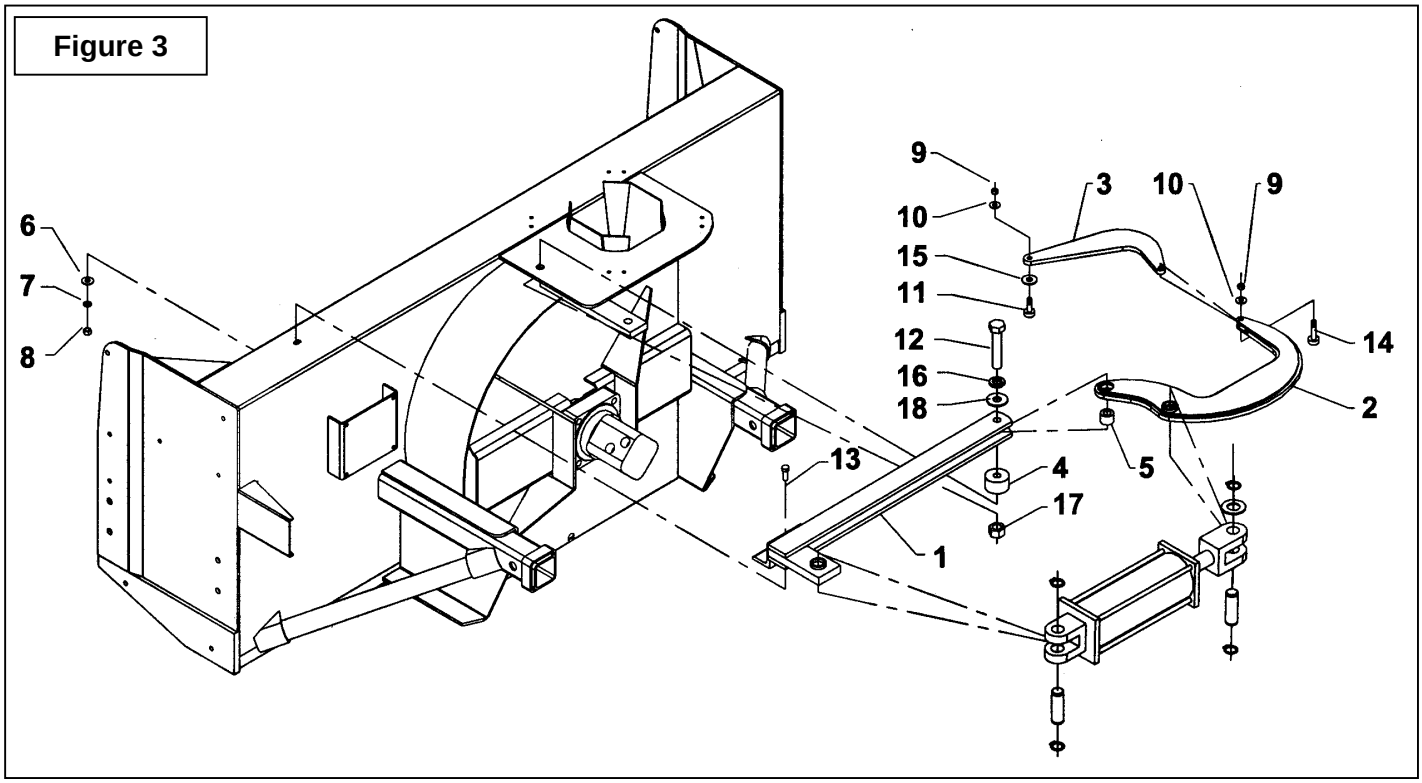

Rotation de Chute pour H76 (Figure 4)

1. Fixer le support de cylindre (item 1) sur le bâti de la souffleuse avec un boulon hex. 3/8"NC x 1"LG, une rondelle plate (trou 7/16"), une rondelle de blocage 3/8" et un écrou hex. 3/8"NC (items 7-16-13-17).
2. Installer le basculeur (item 2) sur le bâti en glissant un coussinet (item 4) sous le support de cylindre (item 1). Insérer le coussinet (item 5) dans le trou 1 1/8"∅ du basculeur (enlever le surplus de peinture dans le trou à l'aide d'un papier sablé jusqu'à ce que le coussinet s'insère librement à la main). Glisser le basculeur (item 2) entre les fers plats du support de cylindre et serrer le tout avec un boulon hex. 5/8"NC x 3 3/4" lg, une rondelle de blocage, et un écrou hex. 5/8"NC (items 8-14-9).
3. Installer le tirant (item 3) en le glissant sur le fer plat soudé situé à la base de la chute et passer une vis à épaulement 3/8 " x 3/4" X 5/16"NC (item 12) par-dessous. Serrer légèrement avec une rondelle plate 3/8" et un écrou à bout évasé 5/16"NC (items 15-11) en s'assurant que le tirant pivote sans trop d'effort.
4. Installer l'espaceur (item 6) entre les fers plats du basculeur et fixer l'autre extrémité du tirant en le glissant sur le basculeur. Utiliser une vis à épaulement 3/8" x 1 1/4", 5/16"NC (item 10) et une rondelle plate 3/8" (item 15), par-dessous et serrer avec une rondelle plate 3/8" et un écrou à bout évasé 5/16"NC (items 15-11) en s'assurant que le tout pivote sans trop d'effort.

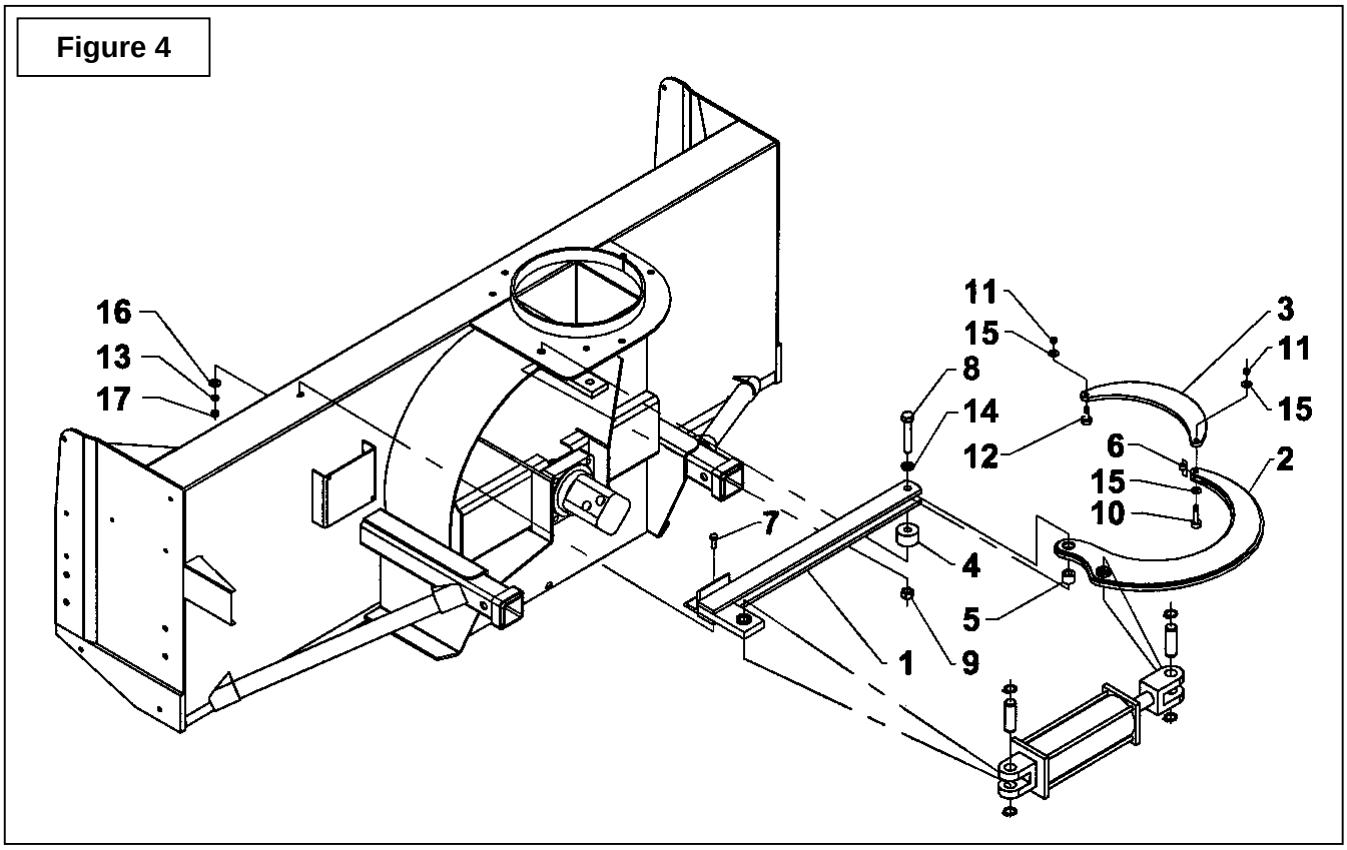

Installation de l'Attache Universelle – 8153

(Figure 5)

1. Fixer les bras d'attache (item 2) sur l'attache universelle (item 1) à l'aide de deux boulons hex. 3/4" NC x 6" (item 4), rondelles de blocage 3/4" (item 9) et écrous hex. 3/4" (item 11).
2. Insérer l'attache universelle (item 1) dans les fixations de la souffleuse et fixer à l'aide de deux boulons hex. 3/4" NC x 3 1/2" (item 5), rondelles de blocage 3/4" (item 9) et écrous hex. 3/4" NC (item 11).
3. Placer le bout le plus long de l'attache supérieure (item 3) sous la plaque de la souffleuse. Fixer à l'aide d'un boulon hex. 5/8" NC x 2" (item 6) sur la souffleuse et un boulon hex. 5/8" NC x 1 1/2" (item 7) sur l'attache. Serrer avec une rondelle de blocage 5/8" (item 8) et un écrou hex. 5/8" (item 10).

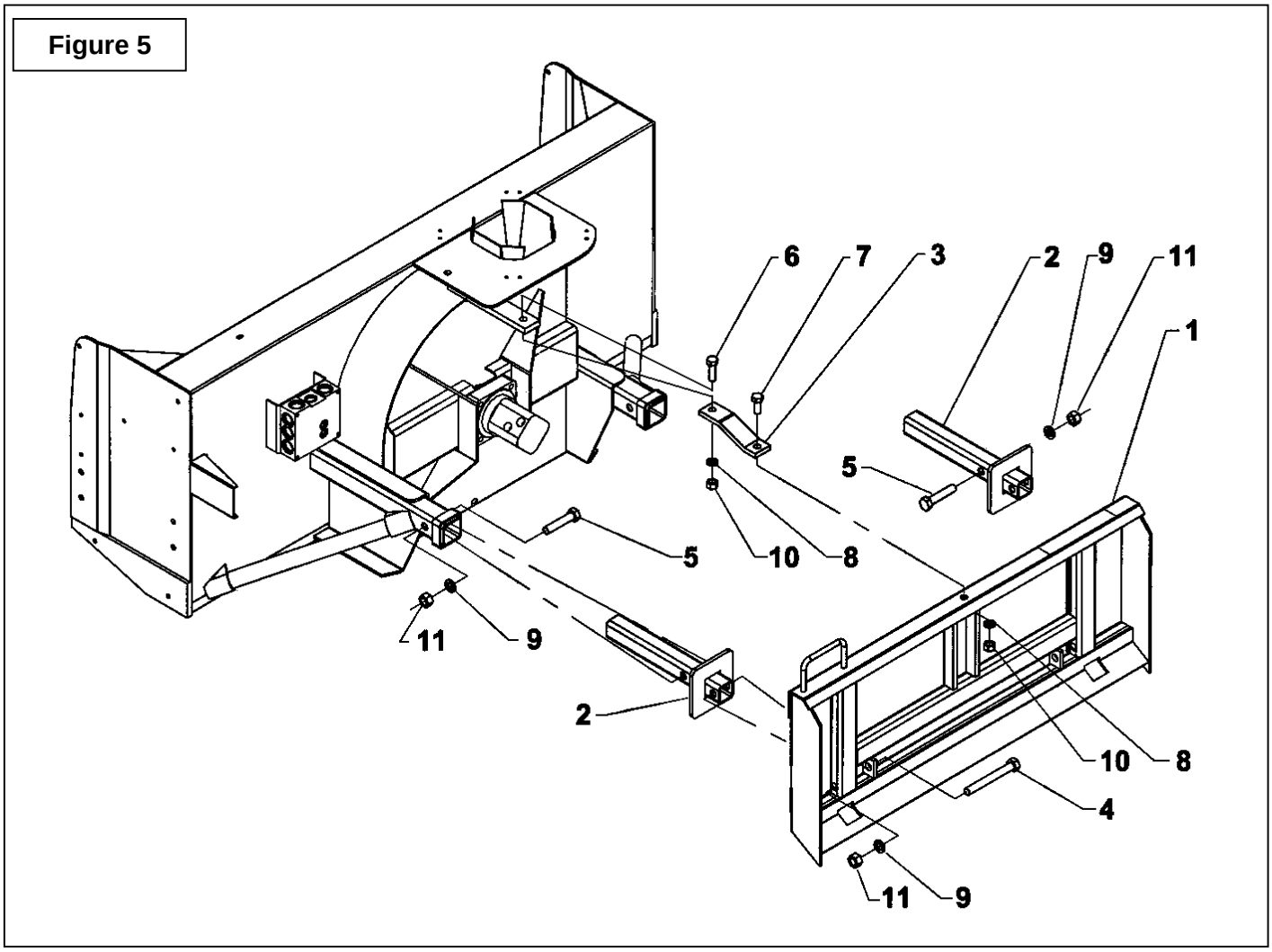

Installation des Couteaux Latéraux - 8152

(Figure 6)

1. Enlever le boulon hex. 1/2" NC x 1 1/2" (item 5) du support de moteur (item 17) et le boulon hex. 5/16" NC x 1 1/4" (item 4) du garde boyau (item 16).
2. Placer le couteau gauche (item 2) vis à vis les trous du bâti et remettre le boulon 1/2" NC x 1 1/2" (item 5), rondelle plate 9/16" (item 8), rondelle de blocage 1/2" (item 9) et écrou hex. 1/2" NC (item 10) dans le trou inférieur.
3. Dans le trou central, remettre le boulon 5/16'' NC x 1 1/4" (item 4), rondelle plate 5/16" (item 11), rondelle de blocage 5/16" (item 12) et écrou hex. 5/16" NC (item 13).
4. Dans le trou supérieur, insérer un boulon hex. 3/8" NC x 1" (item 3), rondelle de blocage 3/8" (item 14) et écrou hex.3/8" NC (item 15).
5. Aligner le trou supérieur du couteau droit (item 1) avec le trou supérieur du bâti et fixer le couteau à l'aide du boulon 3/8" NC x 1" (item 3), rondelle de blocage 3/8" (item 15) et écrou hex. 3/8" NC (item 14).
6. S'assurer que le couteau droit est aligné avec le bâti et percer un trou 11/32" dans le bâti en se servant du trou central du couteau droit (item 1) comme gabarit de perçage. Insérer un boulon hex. 5/16" NC x 1" (item 6), rondelle de blocage 5/16" (item 12) et écrou hex. 5/16" NC (item 13).
7. Percer un trou 17/32" dans le bâti en se servant du trou inférieur du couteau droit (item 1). Insérer un boulon hex. 1/2" NC x 1 1/4" (item 7) rondelle de blocage 1/2" (item 9) et écrou hex. 1/2" NC (item 10).

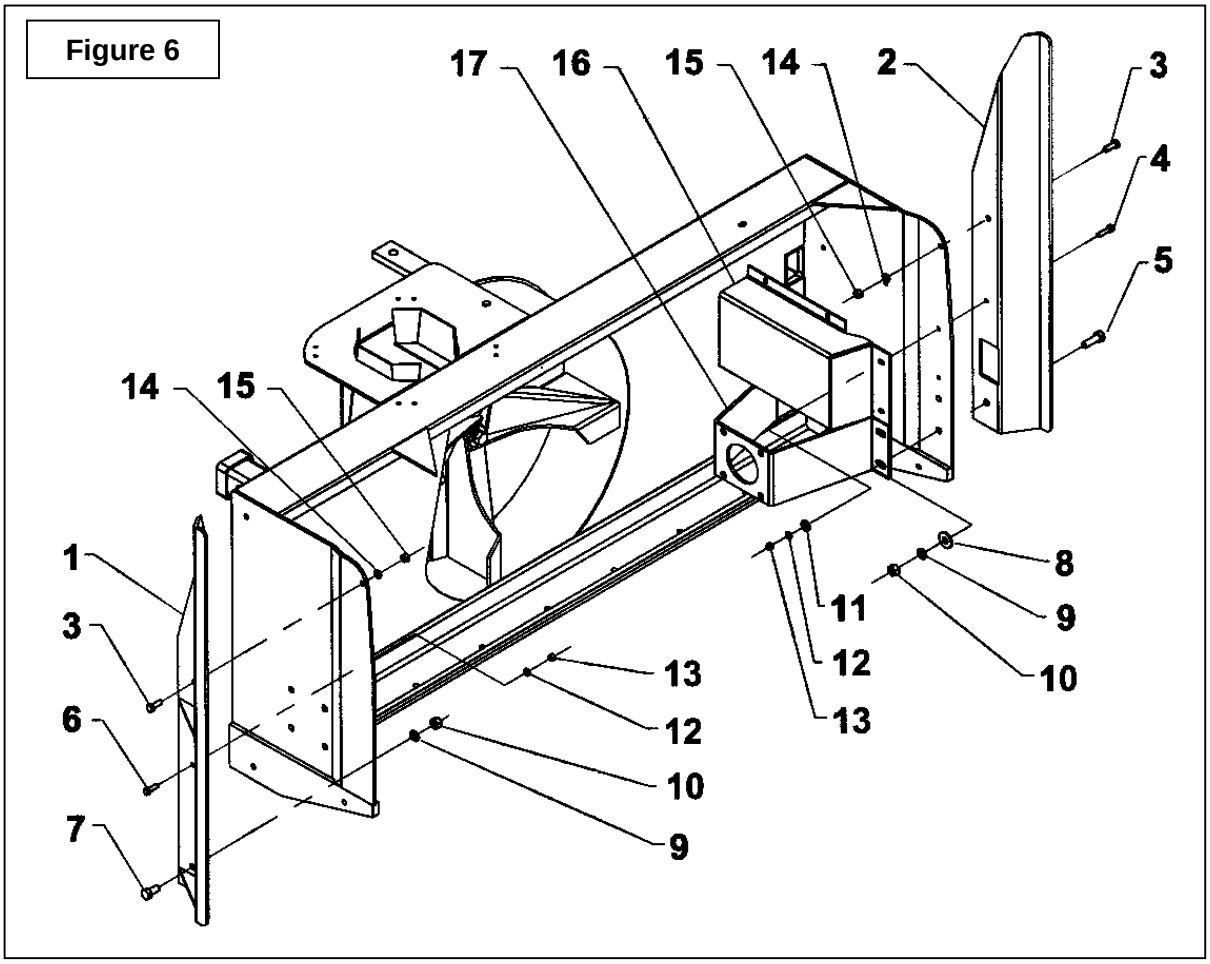

Rotation Hydraulique - 8183 - (CYLINDRE 3'' X 8'' – 8150)

(Se référer à la Figure 8, sauf si indication contraire)

NOTE: Se référer au Schéma des Circuits Hydrauliques et Électriques à la page 24 en tout temps.

1. Éteindre le moteur, enlever la clé de contact.

2. Installer le cylindre 3'' x 8'' (item 1) sur le système de rotation avec les sorties hydrauliques vers le bas et la tige du cylindre orientée vers le basculeur de rotation. Bloquer les manilles du cylindre avec deux goupilles 1" (item 2) et quatre goupilles en épingle (item 24).

3. Installer le bloc hydraulique (item 27) sur le côté gauche (position "A" de la souffleuse à l'aide de 2 vis à tête cylindrique à 6 pans creux #10-24 x 1 1/4" et écrous à bague de nylon #10-24 (items 25-26).

4. Installer les adaptateurs 9/16"ORB mâle x 9/16"JIC mâle (item 10) sur chacun des ports du bloc hydraulique (item 27). ATTENTION: Pour ne pas confondre les adaptateurs avec les limiteurs de débit voir figure ci dessous.

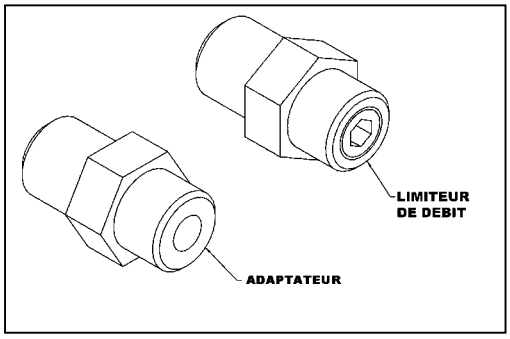

5. Mettre l'embout 9/16" du boyau 1/4" x 22 1/4" (item 8) sur le port de la sortie "T" du bloc hydraulique (item 27) et l'embout plié du boyau 1/4" x 24" (item 7) sur le port d'entrée "P". Ne pas serrer immédiatement.

6. Sur le port du haut "A", mettre le boyau 1/4" x 27" (item 5) et sur le port du bas"B", le boyau 1/4" x 34" (item 6). Ne pas serrer immédiatement.

7. Mettre un réducteur 1/2" x 1/4" NPT enduit de téflon (item 9) sur chaque port du cylindre. Brancher le boyau 1/4" x 27" enduit de téflon (item 5) sur le côté piston du cylindre (item 1) et le boyau 1/4" x 34" enduit de téflon (item 6) sur le côté tige.

8. Insérer un limiteur de débit (item 28) sur le devant du bloc hydraulique de la souffleuse (item 3). Brancher le boyau 1/4" x 24" (item 7). Ne pas serrer immédiatement.

9. Insérer un adaptateur 7/16" ORB mâle x 7/16" JIC mâle (item 12) sur le côté du bloc hydraulique de la souffleuse (item 3). Brancher le boyau 1/4" x 22 1/4" (item 8). Ne pas serrer immédiatement.

10. Serrer tous les boyaux une fois qu'ils sont bien positionnés.

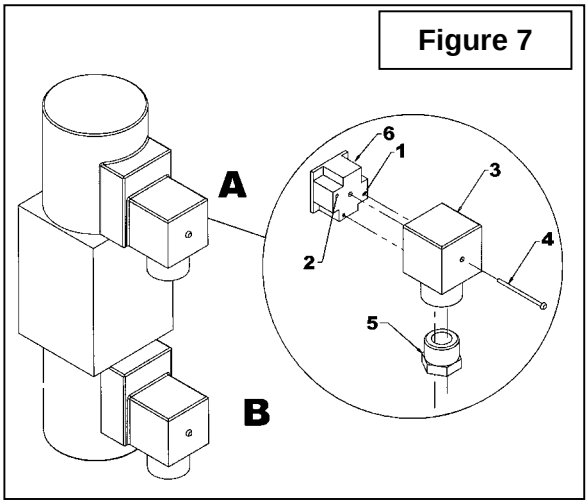

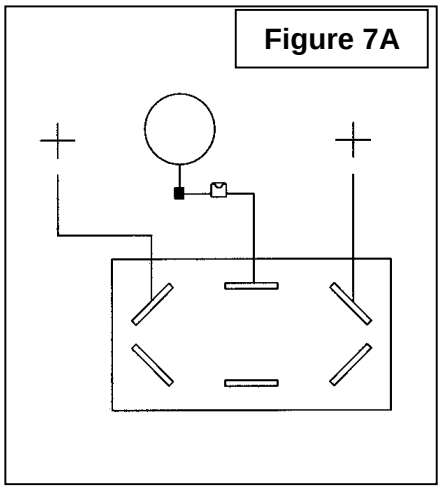

11. Assembler la valve électro-hydraulique (item 4) avec le bloc hydraulique (item 27) avec les boulons à tête cylindrique fournis dans la boîte de la valve (fig.7, item 4).

12. Brancher les deux fils 360" blancs (item 15) sur les terminaux à chaque bout de l'interrupteur (item 18) et le fil d'alimentation 72" blanc (item 17) au centre de l'interrupteur (Voir fig. 7a).

NOTE: Les fils doivent tous être du même côté sur les terminaux de l'interrupteur.

13. Installer le boîtier d'interrupteur (item 20) à l'endroit sur la machine qui assure un accès facile lors de l'opération de la souffleuse à l'aide de trois vis auto-perçantes #10 x 1/2" (item 22). Prendre des précautions particulières pour éviter de mettre le boîtier où il y a déjà des fils, cela pourrait les endommager.

NOTE: La quatrième vis sera installée plus tard.

14. Retirer la rondelle de blocage de l'interrupteur. Insérer l'interrupteur (item 18) dans le boîtier. Serrer l'interrupteur avec son écrou. Mettre le bouchon de plastique (item 21) sur l'autre trou du boîtier, si nécessaire. Mettre le capuchon de caoutchouc (item 19) sur l'interrupteur. Emmener les fils vers la souffleuse.

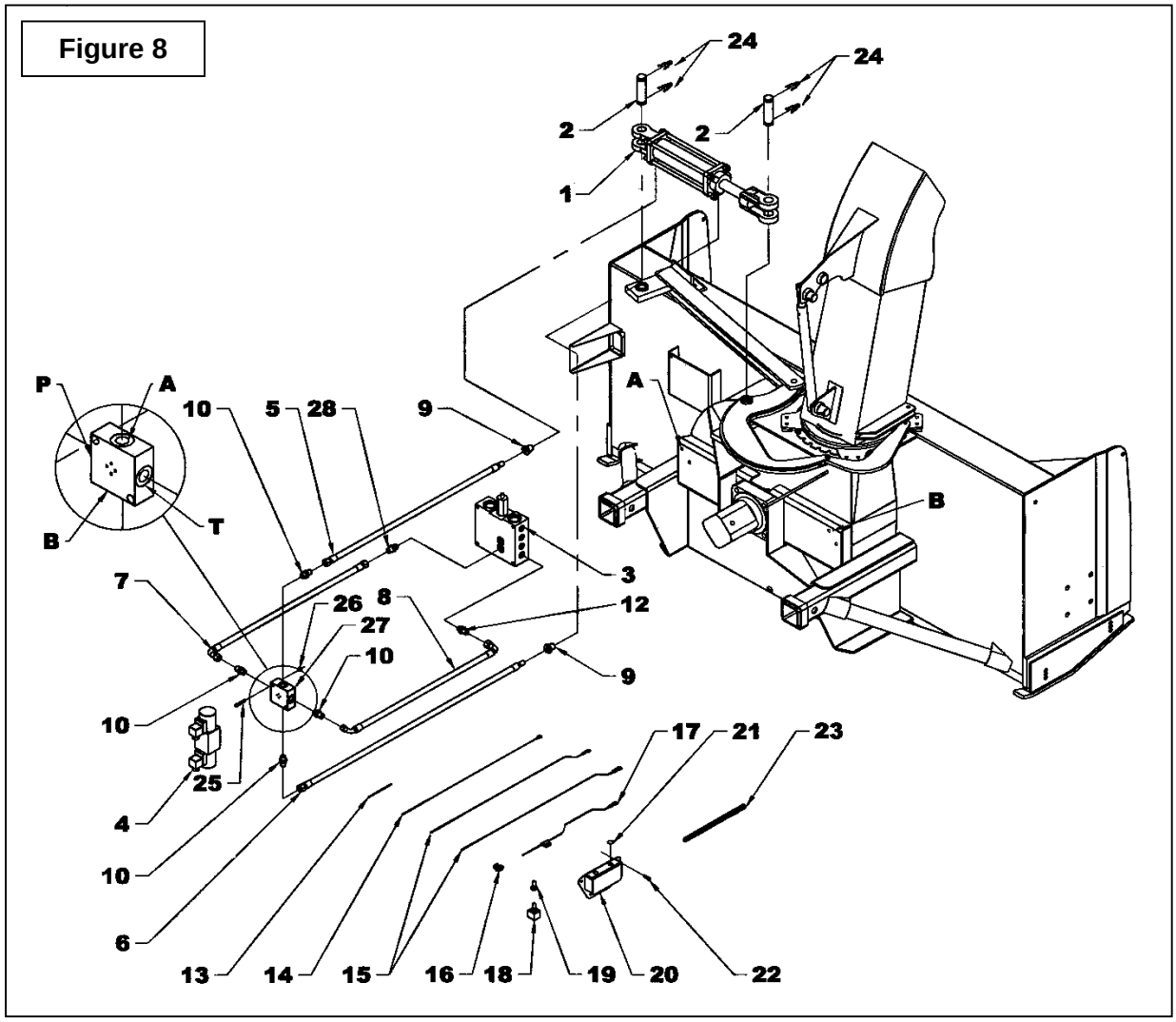

15. Enlever le boîtier de connexion "A" (Fig. 7, item 3) de la valve électro-hydraulique (Fig.8, item 4) en enlevant complètement la vis (Fig. 7, item 4) sur le devant du boîtier et enlever le bouchon (Fig. 7, item 5) du dessous. Avec un petit tournevis, pousser délicatement sur le bloc de connexion (Fig. 7, item 6) en insérant le tournevis par le trou du bouchon (Fig. 7, item 5) pour le faire sortir du boîtier (Fig. 7, item 3). Insérer un fil blanc 360" (Fig. 8, item 15) dans le trou identifié #1 (Fig. 7, item 1) du bloc de connexion (Fig. 7, item 6) et un fil noir 9" (Fig. 8, item 13) dans le trou identifié #2 (Fig. 7, item 2) et passer les fils par le trou du bouchon du boîtier (Fig. 7, suivre les lignes fantômes).

16. Remettre le bloc (Fig. 7, item 6) dans le boîtier (Fig. 7, item 3) de manière à ce que les fils soient vers le bas afin d'éviter des infiltrations d'eau (voir Figure 7).

17. Replacer le boîtier sur la valve (Fig. 8, item 4) et remettre la vis (Fig. 7, item 4) en place ainsi que le bouchon (Fig. 7, item 5).

18. Enlever le boîtier de connexion "B" et insérer un fil blanc 360" (Fig. 8, item 15) dans le trou #1 (Fig. 7, item 1) du bloc de connexion (Fig. 7, item 6). Mettre le bout du fil noir 9" (Fig. 8, item 13) du boîtier "A" ainsi que le fil noir 360" (Fig. 8, item 14) dans le trou (fig.7, item 2). Passer les fils par le trou du boîtier (Fig. 7, suivre les lignes fantômes). Remettre le bloc dans le boîtier de manière à ce que les fils soient vers le bas afin d'éviter des infiltrations d'eau,

19. Replacer le boîtier sur la valve et remettre la vis en place, ainsi. que le bouchon

20. Amener le fil noir 360" (Fig. 8, item 14) jusqu'au boîtier d'interrupteur (item 18) par le même endroit où les fils blancs (item 15) ont été emmenés du tracteur à la souffleuse et fixer le terminal à anneau en vissant la quatrième vis auto-perçante #10 x 1/2" (Fig. 8, item 22) au boîtier d'interrupteur.

21. Brancher le fil avec fusible (Fig. 8, item 17) au fil d'interrupteur de contact du tracteur à l'aide du connecteur de dérivation (Fig. 8, item 16).

22. Recouvrir tous les fils avec une enveloppe protectrice (item 23) afin qu'ils soient bien protégés.

23. Attacher l'enveloppe protectrice avec des attaches de plastique en laissant du jeu afin de compenser pour le mouvement des articulations du tracteur.

Schéma des Circuits Hydrauliques et Électriques

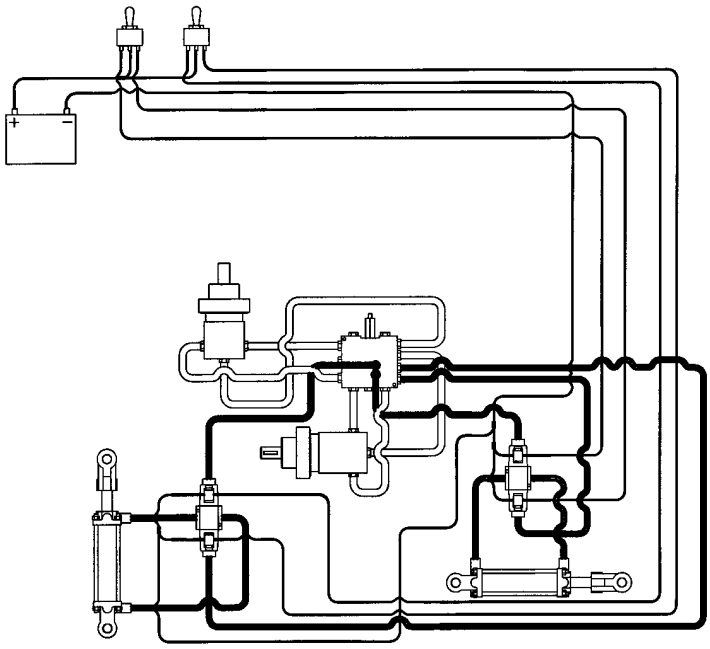

Déflecteur Hydraulique 8184 - 64": Cylindre 2" x 6" Kit 8155
- 76": Cylindre 3" x 8" Kit 8150

(Se référer aux Figures 9 et 10, sauf si indication contraire)

NOTE: Se référer au Schéma des Circuits Hydrauliques et Électriques en tout temps.

1. Éteindre le moteur, enlever la clé de contact.
2. **(FIGURE 9) Pour une souffleuse 64":** Installer le cylindre 2'' x 6'' (item 1) dans le trou le plus éloigné de la chute en orientant la tige du cylindre vers le haut et le boulon de la manille vers l'extérieur. Bloquer les manilles du cylindre avec deux goupilles 1" (item 2) et quatre goupilles en épingles (item 13).
3. **(FIGURE 10) Pour une souffleuse 76":** Installer le cylindre 3'' x 8'' (item 1) sur la chute en orientant la tige du cylindre vers le haut et le boulon de la manille vers l'extérieur. Bloquer les manilles du cylindre avec deux goupilles 1" (item 2) et quatre goupilles en épingles (item 13).
4. **(FIGURE 9A)** Enlever une goupille en épingle (item 3) de la goupille 1" (item 2) côté tige du cylindre de la rotation, insérer le support de boyau (item 4) dans la goupille 1" et remettre la goupille en épingle.
5. **(FIGURE 9 ou 10 selon le modèle de souffleuse, H64 ou H76)** Installer les adaptateurs 9/16" ORB mâle x 9/16" JIC mâle (item 10) sur chacun des ports du bloc hydraulique (item 26). ATTENTION: Pour ne pas confondre les adaptateurs avec les limiteurs de débit voir figure ci-dessous.

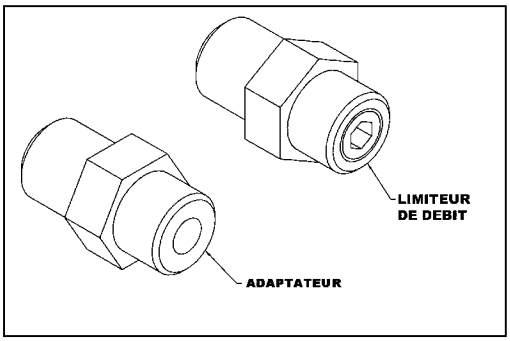

6. Installer le bloc hydraulique (item 26) sur le côté droit (fig.8, position "B" de la souffleuse à l'aide de 2 vis à tête cylindrique à 6 pans creux #10-24 x 1 1/4" et écrous à bague de nylon #10-24 (items 25-27)
7. Mettre l'embout 9/16" du boyau 1/4" x 45" (item 7) sur le port de la sortie "T" du bloc hydraulique (item 4) et l'embout plié du boyau 1/4" x 37" (item 6) sur le port d'entrée (P). Ne pas serrer immédiatement.
8. Sur le port du haut "A" et du bas "B", mettre deux boyaux 1/4" x 83" (item 5) sur chaque adaptateur 9/16" x 9/16" (item 10). Ne pas serrer immédiatement.

Installation des Boyaux avec un Cylindre 2" x 6" (H64)
(Figure 9)

9. Mettre un coude 90° le bout mâle NPT enduit de téflon (item 9) dans chaque port du cylindre (item 1). Voir figure 10A pour position des coudes.

10. Brancher le boyau 1/4" x 83" le bout 3/8 NPT enduit de téflon (item 5) qui est sur le dessus de la valve (item 4) au port du haut du cylindre (item 1) en le glissant dans le support de boyaux (fig, 9A, item 4). Brancher l'autre boyau 1/4" x 83" (item 5) dans l'autre port du cylindre en le glissant aussi dans le support de boyau (fig, 9A, item 4). Ne pas serrer immédiatement.

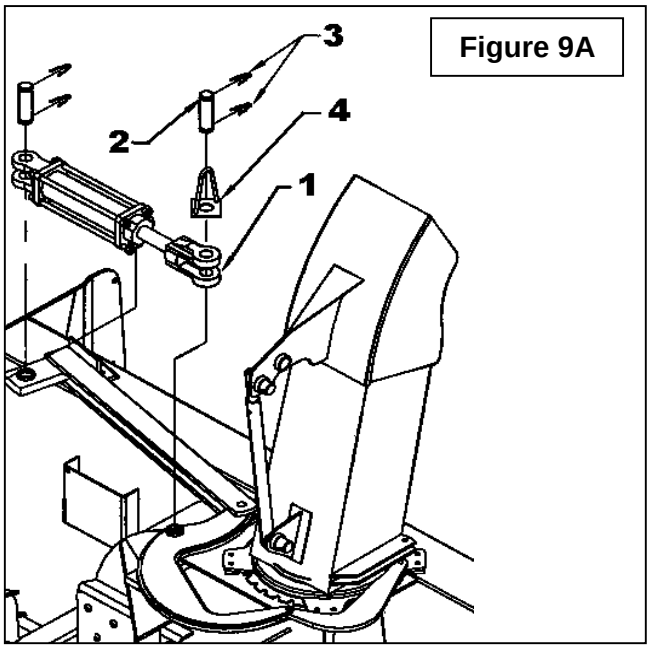

Figure 9A

Figure 9

Installation des Boyaux avec un Cylindre 3" x 8" (H76)
(Figure 10):

11. Mettre un réducteur 1/2" NPT mâle x 3/8" NPT femelle enduit de téflon (item 8) sur chaque port du cylindre (item 1). Ensuite mettre un coude 90° le bout mâle NPT enduit de téflon (item 9) dans chaque réducteur (item 8). Voir figure 10A pour position des coudes.

12. Brancher le boyau 1/4" x 83" le bout 3/8 NPT enduit de téflon (item 5) qui est sur le dessus de la valve (item 4) au port du haut du cylindre (item 1) en le glissant dans le support de boyaux (fig, 9A, item 4). Brancher l'autre boyau 1/4" x 83" (item 5) dans l'autre port du cylindre en le glissant aussi dans le support de boyau (fig, 9A, item 4). Ne pas serrer immédiatement.

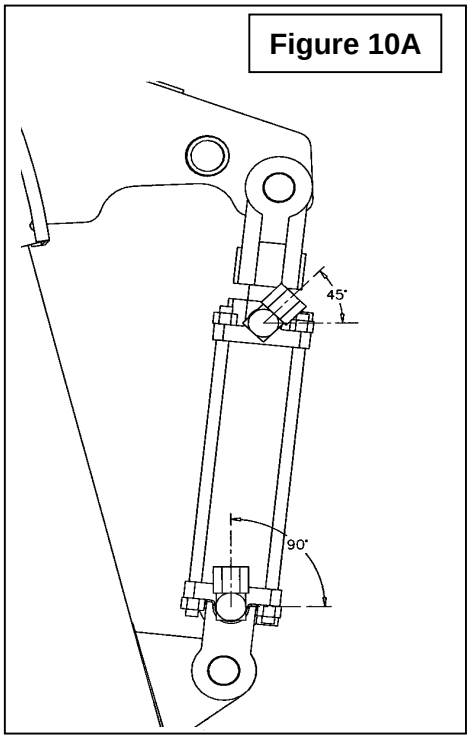

Figure 10A

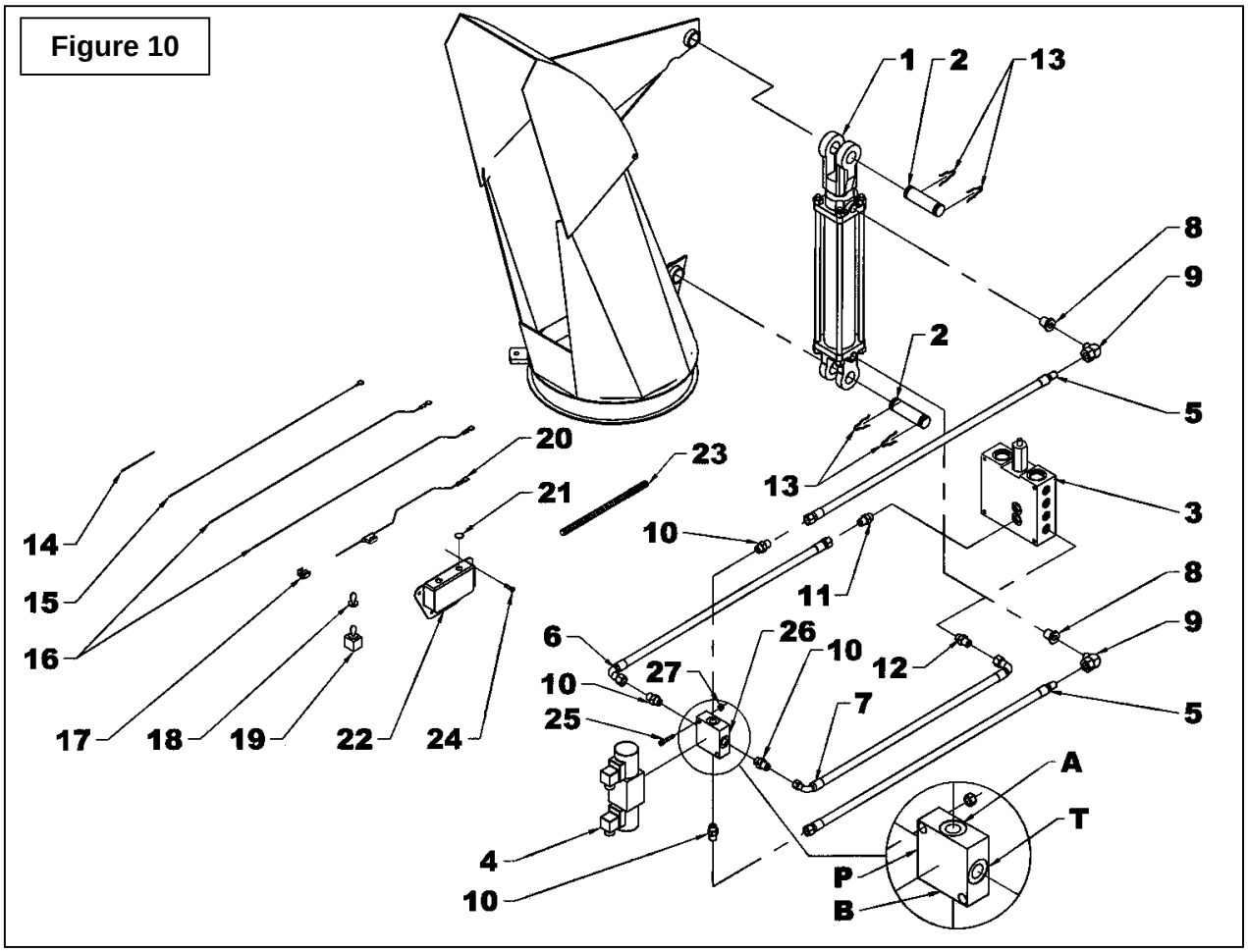

Figure 10

(Figure 9 ou 10) H64 et H76:

13. Insérer un limiteur de débit (item 11) sur le devant du bloc hydraulique de la souffleuse (item 3). Brancher le boyau 1/4" x 37" (item 6). Ne pas serrer immédiatement.

14. Insérer un adaptateur 7/16" ORB mâle x 7/16" JIC mâle (item 12) sur le côté du bloc hydraulique de la souffleuse (item 3). Brancher le boyau 1/4" x 45" (item 7). Serrer tous les boyaux en prenant soin de bien les positionner.

15. Assembler la valve électro-hydraulique (item 4) avec le bloc hydraulique (item 26), à l'aide des boulons à tête cylindrique fournis avec la valve électro-hydraulique.

16. Brancher les deux fils blancs 360" (item 16) sur les terminaux à chaque bout sur l'interrupteur (item 19) et le fil d'alimentation (item 20, blanc 72") au centre de l'interrupteur tel qu'illustré à la figure 11A.

NOTE: Les fils doivent tous être sur les terminaux du même côté sur l'interrupteur.

17. Installer le boîtier d'interrupteur (item 22) à l'endroit sur la machine qui assure un accès facile lors de l'opération de la souffleuse à l'aide de trois vis auto-perçantes #10 x 1/2" (item 24). Prendre des précautions particulières pour éviter de mettre le boîtier où il y a déjà des fils, cela pourrait les endommager.

NOTE: La quatrième vis auto perçante sera installée plus tard.

18. Retirer la rondelle de blocage de l'interrupteur. Insérer l'interrupteur (item 19) dans le boîtier. Serrer l'interrupteur avec son écrou. Mettre le bouchon de plastique (item 21) sur l'autre trou du boîtier, si nécessaire. Mettre le capuchon de caoutchouc (item 18) sur l'interrupteur. Emmener les fils vers la souffleuse

19. Enlever le boîtier de connexion "A" (Fig. 11, item 3) de la valve électro-hydraulique (Fig. 9 ou 10, item 4) en enlevant complètement la vis (Fig. 11, item 4) sur le devant du boîtier et enlever le bouchon (Fig. 11, item 5) du dessous. Avec un petit tournevis, pousser délicatement sur le bloc de connexion (Fig. 11, item 6) en insérant le tournevis par le trou du bouchon (Fig. 11, item 5) pour le faire sortir du boîtier (Fig. 11, item 3). Insérer un fil blanc 360" (Fig. 9 ou 10, item 16) dans le trou identifié #1 (Fig. 11, item 1) du bloc de connexion (détail, item 6) et un fil noir 9" (Fig. 9 ou 10, item 14) dans le trou identifié #2 (Fig. 11, item 2) et passer les fils par le trou du bouchon du boîtier (Fig.11, suivre les lignes fantômes).

20. Remettre le bloc (Fig.11, item 6) dans le boîtier (Fig.11, item 3) de manière à ce que les fils soient vers le bas afin d'éviter des infiltrations d'eau (voir Figure 11). Replacer le boîtier sur la valve (Fig. 9 ou 10, item 4) et remettre la vis (Fig.11, item 4) en place ainsi que le bouchon (détail, item 5).

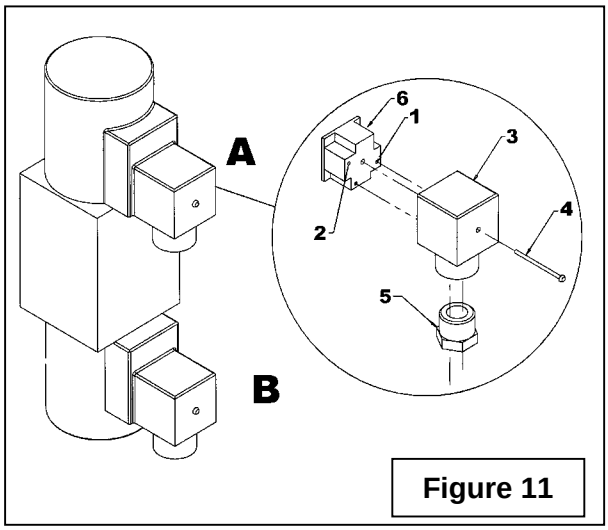

Figure 11

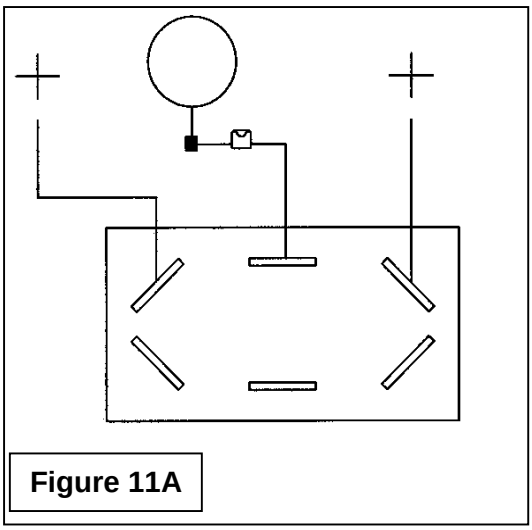
Figure 11A

21. Enlever le boîtier de connexion "B" et insérer un fil blanc 360" (Fig.9 ou 10, item 16) dans le trou identifié #1 (Fig.11, item 1) du bloc de connexion (Fig.11, item 6). Mettre le bout du fil noir 9" (Fig.9 ou 10, item 14) du boîtier "A" ainsi que le fil noir 360" (Fig. 9 ou 10, item 15) dans le trou identifié #2 (voir Fig. 11, item 2). Passer les fils par le trou du boîtier (Fig.11, suivre les lignes fantômes). Remettre le bloc dans le boîtier de manière à ce que les fils soient vers le bas afin d'éviter des infiltrations d'eau.

22. Replacer le boîtier sur la valve (Fig. 9 ou 10, item 4) et remettre la vis (Fig.11, item 4) en place, ainsi que le bouchon (Fig.11, item 5).

23. Amener le fil noir 360" (Fig. 9 ou 10, item 15) jusqu'au boîtier d'interrupteur (item 19) par le même endroit où les fils blancs (item 16) ont été emmenés du tracteur à la souffleuse et fixer le terminal à anneau en vissant la quatrième vis auto-perçante #10 x 1/2" (Fig. 9 ou 10, item 24) au boîtier d'interrupteur.

24. Brancher le fil avec fusible (Fig. 9 ou 10, item 20) au fil d'interrupteur de contact du tracteur à l'aide du connecteur de dérivation (Fig. 9 ou 10, item 17).

25. Recouvrir tous les fils avec une enveloppe protectrice (item 23) afin qu'ils soient bien protégés.

26. Attacher l'enveloppe protectrice avec des attaches de plastique en laissant du jeu afin de compenser pour le mouvement des articulations du tracteur.

27. Attacher soigneusement ensemble les deux boyaux hydrauliques du cylindre à l'aide des attaches de plastique. S'assurer que les boyaux ne se coincent pas dans le mécanisme de rotation de la chute.

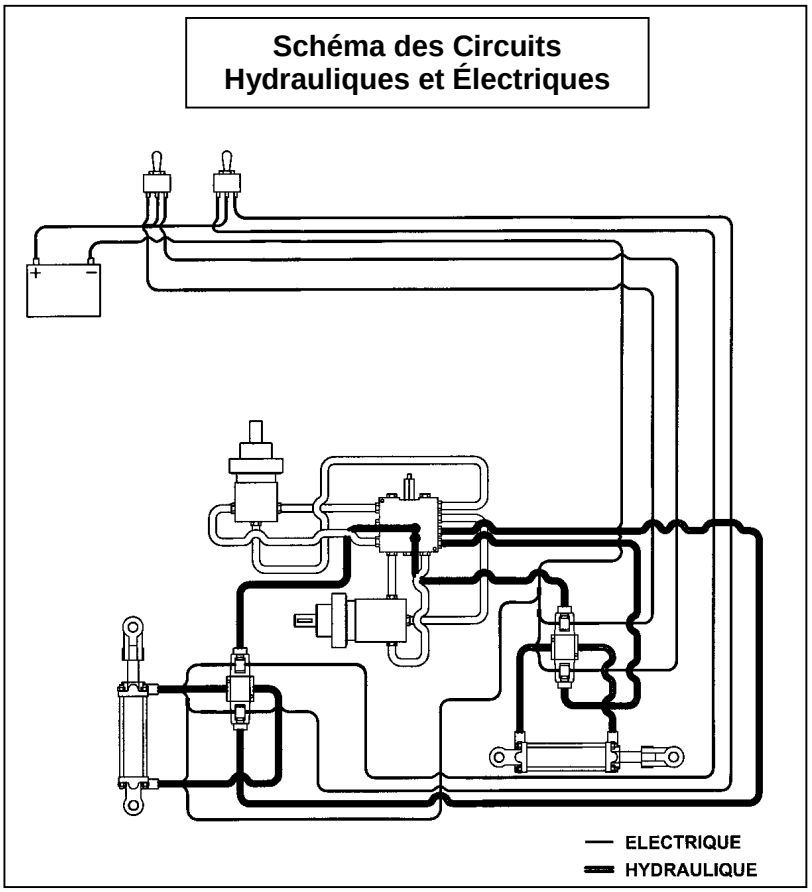

Rotation Électrique et Déflecteur Électrique - 8151
(Figure 12 & Schéma Électrique)

1. Couper le contact et retirer la clé.

2. Installer les manilles (items 6-7) sur le vérin électrique (item 1A ou 1B) et fixer avec un boulon hex 1/2" NC x 2 1/2" (item 16) et un écrou à bague de nylon 1/2" NC (item 17).

3. Installer une goupille à ressort 3/16" x 1 3/4" (item 13) sur chacune des goupilles 1" (item 8).

4. Installer le vérin électrique sur le mécanisme de rotation ou la chute (voir figure 12 pour position du vérin électrique), à l'aide de deux goupilles 1" (item 8) et bloquer avec une goupille en épingle 4mm x 80mm (item 14).

5. Brancher le fil de mise à la terre (item 9, noir 72") sur le terminal "C" de l'interrupteur (item 3).

6. Brancher le fil d'alimentation avec fusible (item 11, rouge 72") sur le terminal "B" de l'interrupteur (item 3).

7. Brancher les fils du vérin électrique (item 12, 1 rouge et 1 noir 360") sur le terminal "A" et "D" de l'interrupteur (item 3).

8. Si vous avez une rotation électrique ou un déflecteur électrique, reprenez les étapes à partir du début mais utilisez le même boîtier pour les 2 interrupteurs.

9. Installer le boîtier d'interrupteur (item 2) à l'endroit qui permettra un accès facile lors de l'opération de la souffleuse. Bloquer à l'aide de trois vis auto-perçantes #10 x 1/2" (item 15). Laisser un trou libre pour installer le fil de mise à la terre. Éviter d'installer le boîtier où il y a déjà des fils, cela pourrait les endommager.

10. Dévisser l'écrou et retirer la rondelle de blocage de l'interrupteur. Insérer l'interrupteur (item 3) dans le boîtier. Serrer l'interrupteur avec son écrou. Insérer le bouchon de plastique (item 5) dans le trou libre du boîtier (si nécessaire) et visser le capuchon de caoutchouc (item 4) sur l'interrupteur.

11. Brancher le terminal à anneau du fil noir de mise à la terre (item 9) sur la quatrième vis #10 x 1/2" (item 15) et visser dans le trou libre du boîtier de l'interrupteur (item 2).

12. Brancher le fil avec fusible (item 11) au fil d'interrupteur de contact du tracteur à l'aide du connecteur de dérivation (item 10).

13. Brancher le fil double du vérin électrique (item 12) au vérin (item 1A ou 1B).

14. Recouvrir tous les fils avec une enveloppe protectrice (item 18) afin qu'ils soient bien protégés. Attacher l'enveloppe protectrice avec des attaches de plastique.

Figure 12

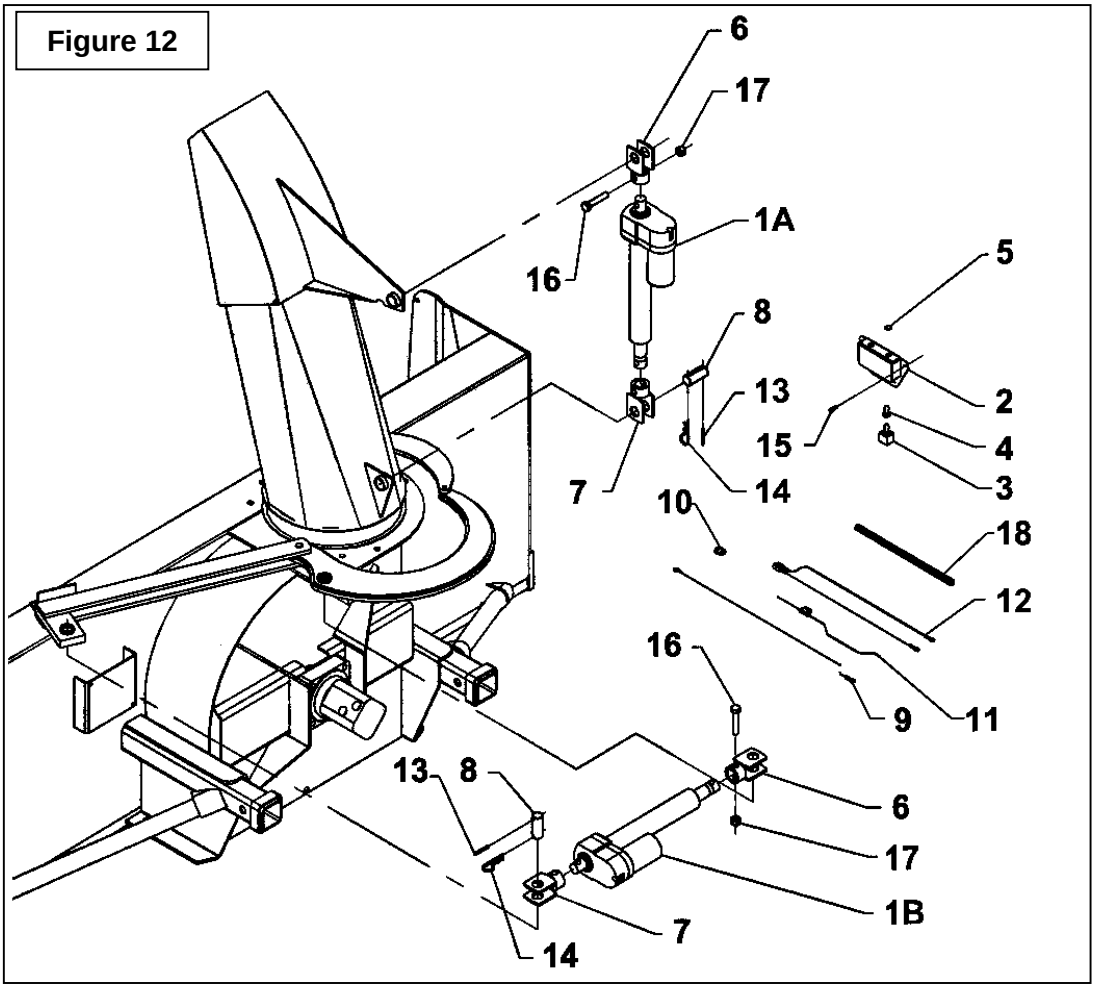

Schéma Électrique

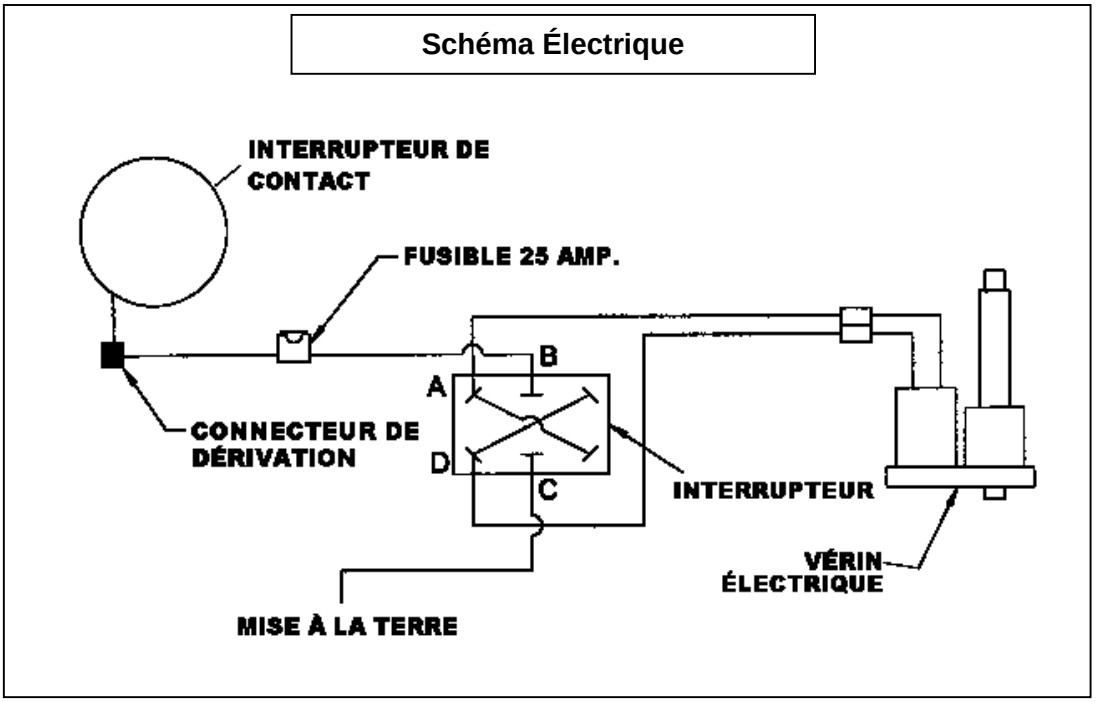

Déflecteur Électrique pour H64 - 8154

(Figure 13 & Schéma Électrique)

1. Couper le contact et enlever la clé.

2. Installer les manilles (items 6-7) sur le vérin électrique (item 1) et fixer avec un boulon hex 1/2" NC x 2 1/2" (item 16), et un écrou à bague de nylon 1/2" NC (item 17).

3. Installer une goupille à ressort 3/16" x 1 3/4" (item 13) sur chacune des goupilles 1" (item 8).

4. Installer le vérin électrique sur la chute (voir Figure 13 pour position de le vérin électrique), à l'aide de deux goupilles 1" (item 8) et bloquer avec une goupille en épingle 4mm x 80mm (item 14).

NOTE: La base de le vérin électrique se fixe dans le trou le plus rapproché de la chute (tel qu'illustré à la figure 13).

5. Brancher le fil de mise à la terre (item 9, noir 72") sur le terminal "C" de l'interrupteur (item 3).

6. Brancher le fil d'alimentation avec fusible (item 11, rouge 72") sur le terminal "B" de l'interrupteur (item 3).

7. Brancher les fils du vérin électrique (item 12, 1 rouge et 1 noir 360") sur le terminal "A" et "D" de l'interrupteur (item 3).

8. Si le boîtier d'interrupteur est déjà installé pour la rotation, passer à l'étape 8. Sinon, installer le boîtier d'interrupteur (item 2) à l'endroit qui permettra un accès facile lors de l'opération de la souffleuse. Bloquer à l'aide de trois vis auto-perçantes #10 x 1/2" (item 15). Laisser un trou libre pour l'installation du fil de mise à la terre. Éviter de d'installer le boîtier où il y a déjà des fils, cela pourrait les endommager.

9. Dévisser l'écrou et retirer la rondelle de blocage de l'interrupteur. Insérer l'interrupteur (item 3) dans le boîtier. Serrer l'interrupteur avec son écrou. Insérer le bouchon de plastique (item 5) dans le trou libre du boîtier (si nécessaire) et visser le capuchon de caoutchouc (item 4) sur l'interrupteur.

10. Brancher le terminal à anneau du fil noir de mise à la terre (item 9) sur la quatrième vis #10 x 1/2" (item 15) et la visser dans le trou libre du boîtier de l'interrupteur (item 2).

11. Brancher le fil avec fusible (item 11) au fil d'interrupteur de contact du tracteur à l'aide du connecteur de dérivation (item 10).

12. Brancher le fil double du vérin électrique (item 12) au vérin (item 1).

13. Recouvrir tous les fils avec une enveloppe protectrice (item 18) afin qu'ils soient bien protégés. Attacher l'enveloppe protectrice avec des attaches de plastique.

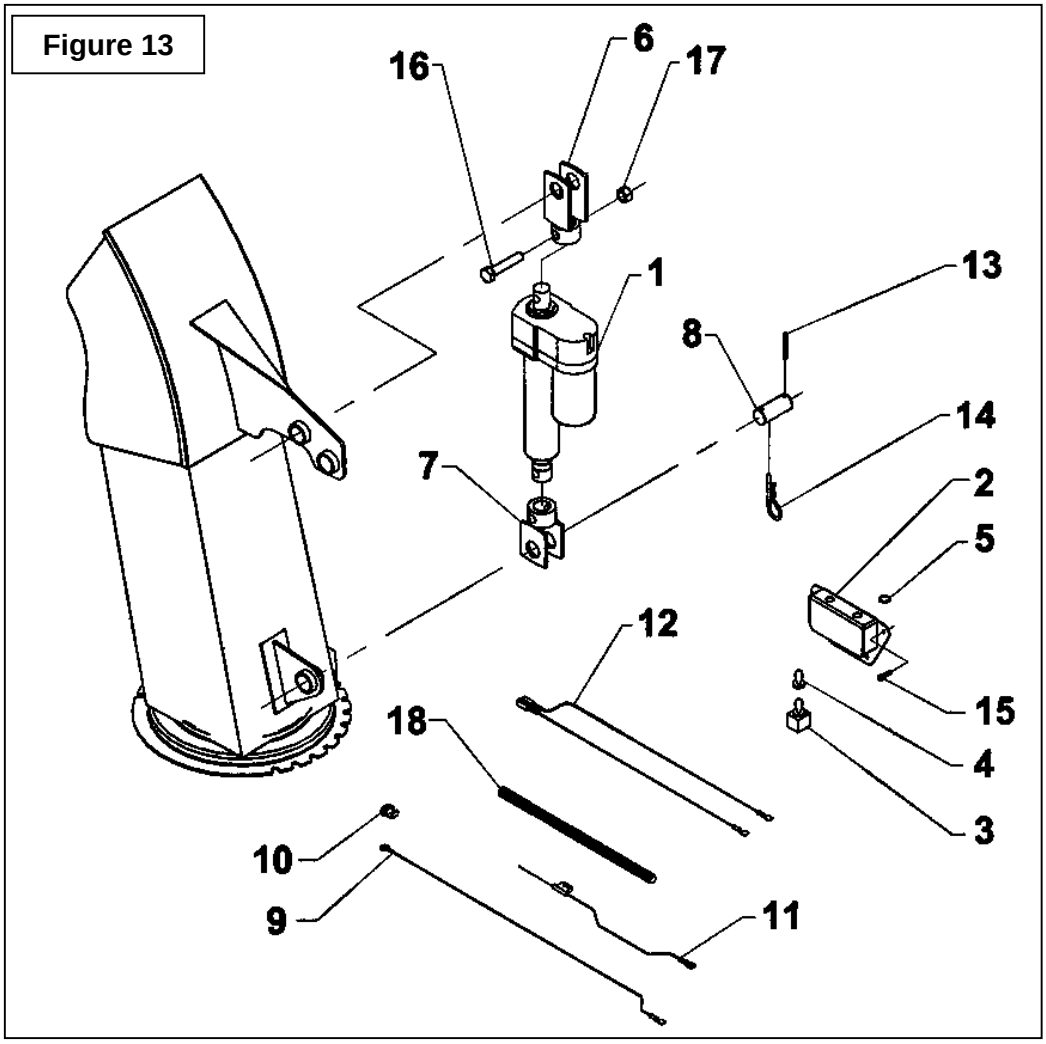
Figure 13
16
6
17
1
13
8
14
7
2
5
12
15
18
4
3
10
9
11

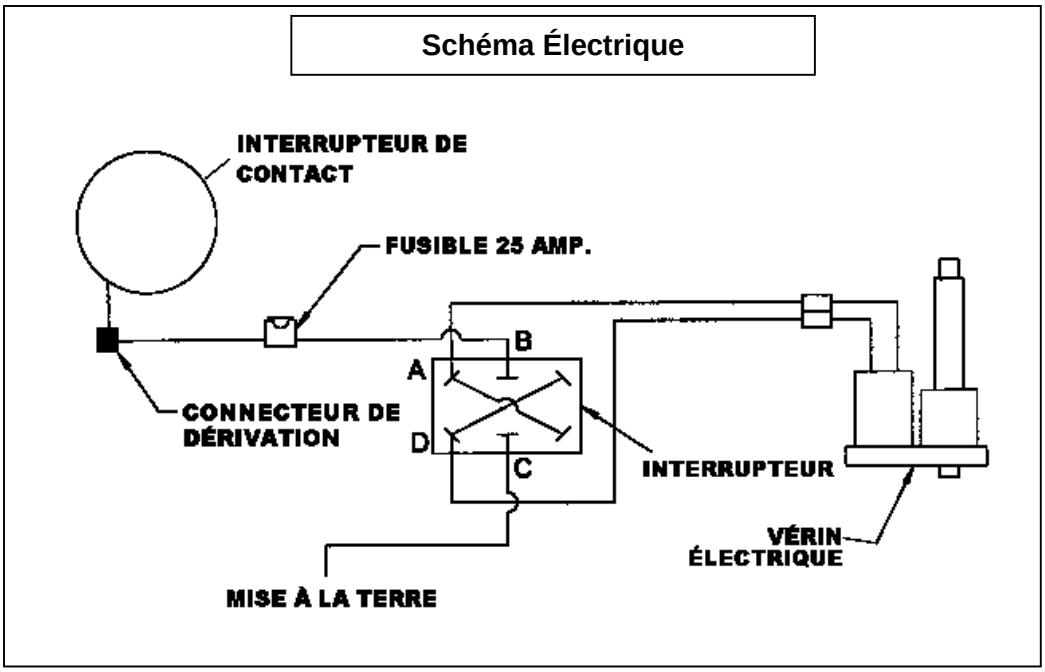
Schéma Électrique
INTERRUPTEUR DE CONTACT
FUSIBLE 25 AMP.
B
A
CONNECTEUR DE DÉRIVATION
D
C
INTERRUPTEUR
VÉRIN ÉLECTRIQUE
MISE À LA TERRE

OPÉRATION

Performance Optimum

IMPORTANT: Les performances optimum de la souffleuse ne sont atteintes qu'après 10 à 15 minutes d'opération. Il est donc important de bien s'assurer que l'huile hydraulique ait atteint une température supérieure à 40°C avant de juger des performances de la souffleuse.

Les performances de la souffleuse sont très sensibles à la pression hydraulique. Plus la pression est élevée (tout en demeurant inférieure à 3300 psi), plus les performances de la souffleuse seront élevées.

PRÉPARATION GÉNÉRALE

1. Lisez le manuel de l'opérateur attentivement avant d'utiliser le tracteur et la souffleuse à neige. Soyez très familier avec les systèmes de contrôle et l'utilisation adéquate de l'équipement. Sachez comment arrêter les unités et désengager les unités de contrôle rapidement.
2. Porter des vêtements d'hiver adéquats lorsque vous utilisez l'équipement.
3. Assurez-vous que la souffleuse est déneigée avant de mettre le système hydraulique en marche.
4. Assurez-vous que la vis et l'éventail sont libres d'obstruction et tournent librement.
5. Ajuster les patins au niveau afin qu'ils glissent correctement.
6. Pour atteindre les performances optimum de la souffleuse, l'huile du système hydraulique doit avoir été réchauffée pendant 10-15 minutes.

COMMANDES

Ajustement du Déflecteur Manuel

L'angle du déflecteur doit être ajusté pour que la neige soit renvoyée à la bonne distance. Pour ajuster l'angle du déflecteur, enlever la goupille en épingle du tube d'ajustement, ajuster le déflecteur à l'angle approprié et remettre la goupille en épingle.

Ajustement du Déflecteur Électrique ou Hydraulique

IMPORTANT: L'entraînement de la souffleuse doit être actionné pour permettre le déplacement du déflecteur hydraulique.

Pour ajuster l'angle du déflecteur, actionner l'interrupteur vers l'avant ou vers la gauche pour abaisser le déflecteur. Actionner l'interrupteur vers l'arrière ou vers la droite pour le remonter. Si l'interrupteur actionne le déflecteur dans le sens contraire, inverser les fils de l'interrupteur.

Ajustement de la Rotation Électrique ou Hydraulique

IMPORTANT: L'entraînement de la souffleuse doit être actionné pour permettre la rotation hydraulique de la chute.

Pour faire tourner la chute vers la gauche (sens anti-horaire), actionner l'interrupteur vers l'avant ou vers la gauche. Actionner l'interrupteur vers l'arrière ou vers la droite pour faire tourner la chute vers la droite (sens horaire). Si l'interrupteur actionne la rotation dans le sens contraire, inverser les fils de l'interrupteur.

Vitesse de Déplacement

La vitesse de déplacement dépend de l'épaisseur et de la densité de la neige à souffler. Normalement, la vitesse doit varier entre 4 à 7 milles à l'heure pour une neige poudreuse de 3 à 6 pouces au sol, et de 1 à 3 milles à l'heure pour une neige dense, mouillée et glacée. Pour effectuer des déplacements, désengager le système hydraulique et relever la souffleuse à sa hauteur maximale.

Ajustement des Patins

Ajuster la souffleuse pour que les patins glissent de niveau avec le sol et en tenant compte des conditions du terrain, afin que la souffleuse ne renvoie pas de gravier ou des roches avec la neige. Assurez-vous qu'ils sont à la même hauteur afin que le racloir soit au niveau.

Pour ajuster les patins, enlever les boulons et effectuer les réglages suivants:

Distance entre le racloir et la surface du sol:

- ***Surface pavée au niveau :*** Ajuster au trou du bas
- ***Surface légèrement inégale:*** Ajuster au trou du milieu
- ***Surface inégale ou gravier: :*** Ajuster au trou du haut

IMPORTANT: Éviter de faire forcer ou entraîner la souffleuse dans le sens inverse de façon prolongée. Il est permis de faire fonctionner la souffleuse en sens inverse que de façon intermittente pour tenter de déloger un objet qui obstrue la souffleuse.

IMPORTANT: L'éventail et la vis de la souffleuse à neige sont entraînés directement par des moteurs hydrauliques. Les boulons de cisaillement ont été remplacés par des valves de surpression.

Lorsqu'un objet obstrue la vis ou l'éventail, ceux-ci cessent de tourner. La vis ou l'éventail se remettent à fonctionner dès que l'objet est retiré.

DANGER: Pour éviter des blessures sérieuses: S'éloigner des composantes en rotation. NE PAS mettre les mains ou les pieds sous ou à l'intérieur de la souffleuse lorsque le moteur est en marche.

Stationner le tracteur/souffleuse sur un terrain plat, mettre au point mort, appliquer le frein, débrayer l'entraînement de l'équipement, abaisser l'équipement au sol, placer tous les leviers de contrôle au neutre, couper le contact, retirer la clé et s'assurer que les composantes en rotation sont arrêtées AVANT de débloquer le bâti ou la chute, et de faire des réparations, des réglages ou une inspection. Utiliser seulement un bout de bois de 36" de long pour débloquer la souffleuse.

Ne pas respecter ces consignes peut entraîner des blessures graves et sérieuses.

TECHNIQUE DE DÉNEIGEMENT

Lors de l'enlèvement de la neige, ne pas utiliser pas la souffleuse comme une lame niveleuse pour pousser la neige. Toutefois, si sur une courte distance, vous avez à souffler dans un endroit restreint ou dangereux, pousser la neige jusqu'à un endroit plus sécuritaire et souffler la neige en plusieurs passes. Laisser la souffleuse avancer par elle-même dans les gros amoncellements de neige. Si la vitesse du tracteur est trop grande, la souffleuse peut devenir surchargée et s'engorger. Pour de meilleurs résultats, lever la souffleuse et enlever la couche de neige supérieure. Une seconde passe avec la souffleuse enlèvera le reste de neige.

IMPORTANT : Utiliser le régime moteur maximum lors de l'enlèvement de neige mouillée et collante. Un régime moteur trop bas aura tendance à faire obstruer la chute.

MISE EN GARDE : **Ne jamais utiliser les mains pour débloquer la chute. Utiliser un bâton ou une planche de bois. Ne pas essayer de dégager une chute bloquée de neige lorsque le moteur du tracteur est en marche. Si la chute se bloque, débrayer la souffleuse, arrêter le moteur du tracteur, retirer la clef de contact et ensuite dégager la neige de la chute.**

Voici la technique de déneigement qui vous permettra de déblayer la neige efficacement. Cette technique vous permettra d'envoyer la neige à l'endroit que vous désirez. De plus, vous pourrez ainsi effectuer le déblayage en une seule passe.

PROCÉDURE 1

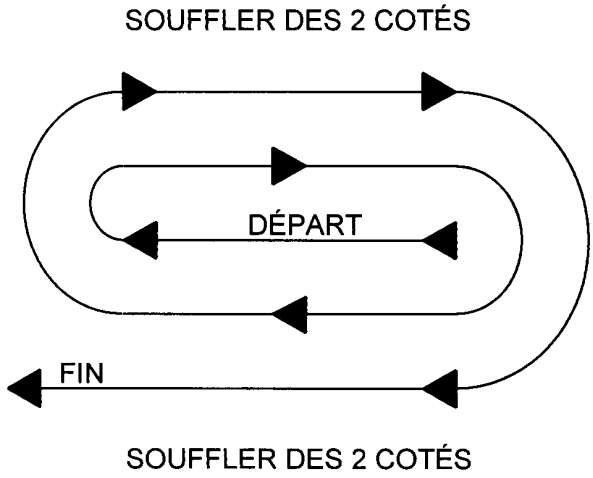

Lorsqu'il est possible de souffler la neige d'un côté ou de l'autre (voir illustration), il est avantageux de commencer le déblayage au centre. Souffler longitudinalement d'un bout à l'autre du terrain en envoyant la neige vers les deux côtés sans changer la direction de la chute.

PROCÉDURE 2

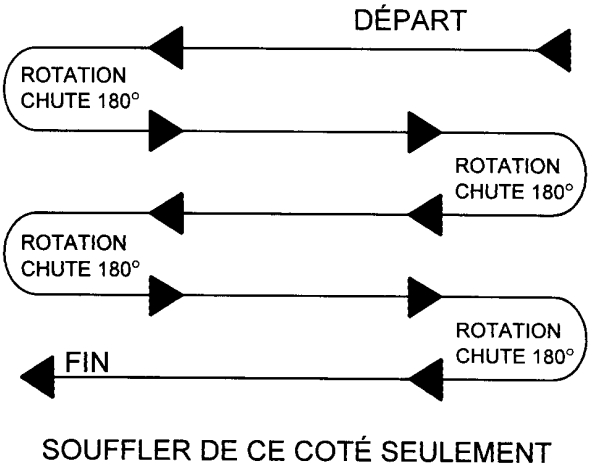

Si la neige ne peut-être soufflée que d'un seul côté, commencer en sens opposé de la cour ou du trottoir (voir ci-haut). À la fin de la passe, tourner la chute à 180 degrés dans le sens opposé pour faire une autre passe. Toujours tourner la chute à 180 degrés pour que la neige soit toujours dirigée dans la même direction

ENTRETIEN

TOUJOURS UTILISER DES PIÈCES D'ORIGINE LORSQUE DES PIÈCES DE RECHANGE SONT NÉCESSAIRES.

Remisage

1. Vérifier la boulonnerie à intervalle régulier de sorte qu'elle soit correctement serrée.
2. Ne jamais remiser le tracteur dans un endroit où il y a des flammes vives ou des étincelles si le réservoir à essence n'est pas vide. Laisser le moteur refroidir avant de remiser le tracteur.
3. Activer la souffleuse durant quelques minutes après avoir souffler de la neige pour prévenir le gel de l'éventail et de la vis.

AVERTISSEMENT: Assurez-vous de bloquer de façon sécuritaire la souffleuse, avec des supports appropriés, si vous devez travailler en dessous de celle-ci.

Huile du Système Hydraulique

Vérifier le niveau d'huile hydraulique à chaque utilisation. Se référer au manuel de l'utilisateur du tracteur pour la sorte d'huile à utiliser. Par défaut, utiliser de l'huile ISOVG32.

ATTENTION: Un liquide hydraulique/diesel qui s'échappe sous pression peut pénétrer la peau et causer des blessures sévères.

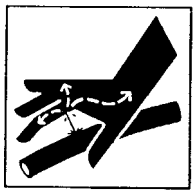

- **Ne pas utiliser les mains pour chercher une fuite. Utiliser un morceau de papier ou de carton pour chercher les fuites**.

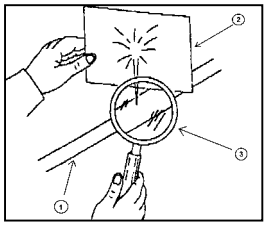

1. **Boyau hydraulique**
2. **Carton**
3. **Loupe**

- **Arrêter le moteur et enlever la pression avant de connecter ou de déconnecter les lignes.**
- **Serrer toutes les connexions avant de démarrer le moteur ou de remettre la pression sur les lignes.**
- **Si un liquide est injecté dans la peau, obtenir immédiatement une attention médicale. Une gangrène peut en résulter.**

LUBRIFICATION UTILISER UN FUSIL DE GRAISSAGE ET LUBRIFIER COMME SUIT:

DESCRIPTION	INTERVALLE	LUBRIFICATION REQUISE
Roulement	24 heures d'utilisation	Graisser le roulement sur la vis
Basculeur de rotation	24 heures d'utilisation	Graisser les pivots
Système Hydraulique	Après chaque utilisation	Vérifier le niveau d'huile du tracteur
	1 fois l'an	Changer l'huile
Chute	24 heures d'utilisation	Graisser le dessous des plaques de retenue

VÉRIFICATION

DESCRIPTION	INTERVALLE	VÉRIFICATION REQUISE
Limiteur de débit	50 heures d'utilisation	Vérifier si le trou est bloqué
	200 heures d'utilisation	Remplacer
Boyaux	À chaque lubrification	Vérifier la présence de fuites
Moteur Hydraulique	À chaque lubrification	Vérifier la présence de fuite
Bloc hydraulique	À chaque lubrification	Vérifier la présence de fuites
Patin/ Couteau	100 heures d'utilisation	Vérifier l'usure et changer si nécessaire
Bâti/ éventail/ vis	100 heures d'utilisation	Réparer si nécessaire
Boulonnerie	24 heures d'utilisation	Vérifier et resserrer si nécessaire

DÉPANNAGE

Performance Optimum

IMPORTANT: Les performances optimum de la souffleuse ne sont atteintes qu'après 10 à 15 minutes d'opération. Il est donc important de bien s'assurer que l'huile hydraulique ait atteint une température supérieure à 40°C avant de juger des performances de la souffleuse.

Les performances de la souffleuse sont très sensibles à la pression hydraulique. Plus la pression est élevée (tout en demeurant inférieure à 3300 psi), plus les performances de la souffleuse seront élevées.

Le tableau suivant constitue un guide de base pour le dépannage. Si vous ne pouvez résoudre un problème après avoir pris les mesures correctives suggérées, contactez votre concessionnaire.

⚠ **AVERTISSEMENT**: De nombreuses procédures de dépannage présentent des risques qui peuvent causer des blessures graves ou mortelles.

Seul un personnel qualifié, connaissant bien les risques reliés à l'hydraulique, à l'électricité et aux machines, doit effectuer les procédures de réparation. Revoyez les mesures de sécurité au début du manuel.

⚠ **AVERTISSEMENT:** Les pièces brûlantes du moteur et l'huile hydraulique peuvent causer de graves brûlures. Laissez toujours le moteur refroidir avant d'effectuer de l'entretien ou une réparation.

⚠ **ATTENTION**: La température de l'huile hydraulique ne doit jamais dépasser les 85°C, sinon les composantes hydrauliques de la souffleuse pourraient être endommagées.

PROBLÈME	MESURE CORRECTIVE
1. La vis et l'éventail ne tournent pas	• Vérifier si un objet bloque la vis ou l'éventail • Vérifier les commandes du tracteur • Vérifier le niveau d'huile de tracteur, en ajouter si nécessaire • Vérifier si les boyaux d'entrée et de sortie sont branchés • Vérifier si les boyaux d'entrée et de sortie sont inversés, si oui, inverser leur position • Vérifier si le limiteur de débit est bloqué et le remplacer si nécessaire
2. La vis et l'éventail tournent à l'envers	• Vérifier si les boyaux sur le bloc hydraulique sont branchés correctement, si nécessaire, inverser leur position • Vérifier les commandes du tracteur
3. La neige n'est pas éjectée par la chute	• Vérifier si l'éventail tourne, voir problème # 1 • Vérifier le sens de rotation de l'éventail, voir problème # 2 • Vérifier si la sortie de neige est bloquée, dégager avec un bâton d'au moins 36"
4. La souffleuse se bloque facilement	• Vérifier la viscosité de l'huile hydraulique • Vérifier le niveau d'huile du tracteur • Vérifier si le moteur tourne à régime maximum • Vérifier la pression hydraulique du tracteur • Vérifier le débit hydraulique du tracteur • Vérifier si le limiteur de débit est bloqué et remplacer si nécessaire • Vérifier si la valve de séquence fonctionne et remplacer ou ajuster si nécessaire

PROBLÈME	MESURE CORRECTIVE
5. La souffleuse n'avale pas bien la neige	• Vérifier la viscosité de l'huile hydraulique • Vérifier le niveau d'huile du tracteur • Vérifier si le moteur tourne à régime maximum • Vérifier la pression hydraulique du tracteur • Vérifier le débit hydraulique du tracteur • Vérifier si le limiteur de débit est usé et remplacer si nécessaire • Vérifier la valve de surpression du moteur de la vis • Vérifier si la valve de séquence fonctionne et remplacer ou ajuster si nécessaire
6. La neige est éjectée, mais à faible distance	• Le moteur ne tourne pas à plein régime • Vérifier le niveau d'huile hydraulique du tracteur • Vérifier la pression du système hydraulique du tracteur, corriger si elle est trop faible • Vérifier le débit hydraulique du tracteur • Ralentir la vitesse de déplacement (voir section Opération) • Vérifier la présence de fuites sur les boyaux, si nécessaire les remplacer • Vérifier si le limiteur de débit est bloqué et le remplacer si nécessaire • Vérifier la valve de surpression du moteur de l'éventail • La valve de séquence est désajustée, l'ajuster ou la remplacer si nécessaire
7. La chute et/ou le déflecteur de la rotation hydraulique ne fonctionnent pas	• Vérifier si la souffleuse est actionnée • Vérifier si le limiteur de débit des accessoires est bloqué, si nécessaire le remplacer • Vérifier si le fusible n'est pas grillé • Vérifier si les boyaux et les fils électriques sont bien branchés
8. La chute et/ou le déflecteur de la rotation hydraulique fonctionnent, mais de façon saccadée	• Le moteur ne tourne pas au régime maximum • Vérifier la présence de particules dans l'huile, remplacer si nécessaire • Vérifier si les fils électriques et les connexions sont branchés correctement • Vérifier si le limiteur de débit des accessoires est bloqué, si nécessaire le remplacer
9. La chute et/ou le déflecteur de la rotation électrique ne fonctionnent pas	• Vérifier si les fils électriques et les connexions sont branchés correctement • Vérifier si le fusible n'est pas grillé
10. La chute et/ou la rotation électrique fonctionnent, mais de façon saccadée	• Vérifier si les fils électriques sont branchés correctement • Vérifier la tension électrique de la batterie
11. Le moteur hydraulique de la vis ou de l'éventail perd de l'huile par son arbre	• Vérifier si la pression hydraulique maximum de la machine est inférieure à la limite permise. • Vérifier si la pression de retour maximum est inférieure à la limite permise. • Vérifier si les valves de surpression des moteurs hydrauliques fonctionnent correctement. • Remplacer les joints d'étanchéité du moteur. • Remplacer le moteur

Ajustement du Système V.A.C.

NOTE: Votre souffleuse a été ajustée en usine pour atteindre des performances optimales. Cependant, il peut être nécessaire de réajuster celle-ci, tout dépendant de la machine avec laquelle vous utilisez votre souffleuse. Pour ajuster, lisez les instructions suivantes:

IMPORTANT:

- Avant tout ajustement, faire fonctionner la souffleuse au moins 15 minutes, afin d'être en mesure de juger de ses performances.
- Ne jamais déplacer l'ajustement de plus de deux tours dans un sens ou dans l'autre.
- Toujours effectuer l'ajustement lorsque la souffleuse et le moteur de la machine sont arrêtés.

(Se référer à la figure pour les ajustements du Système V.A.C.)

Avant d'effectuer tout ajustement, vous devez compter de combien de tours est dévissé l'ajustement et le prendre en note. Le système V.A.C. est ajusté en usine sur un banc d'essai spécialement conçu à cet effet. Si vous perdez votre ajustement, vous devrez acheter une valve pré ajustée pour remplacer la vôtre.

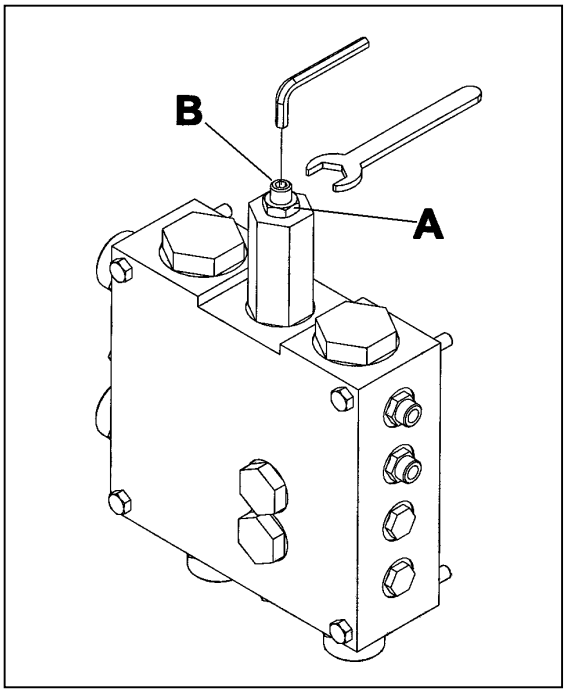

Dans quelles conditions est-il nécessaire de faire un ajustement du système V.A.C. ?

1. Si la vis se bloque facilement ou ralentit beaucoup sous de faibles charges de neige et que l'éventail expulse la neige par la chute sans difficulté:

- Desserrer l'écrou de blocage (item A), tourner d'un demi-tour la vis d'ajustement (item B) dans le sens horaire. Resserrer l'écrou de blocage (item A).
- Si vous remarquez une amélioration mais qu'elle n'est pas suffisante, recommencez mais sans dépasser deux tours total d'ajustement.

2. Si l'éventail a tendance à ralentir sous de faibles charges de neige et que la distance de projection de la neige est inégale dépendant de la charge de la neige à souffler:

- Desserrer l'écrou de blocage (item A), tourner d'un demi-tour la vis d'ajustement (item B) dans le sens anti-horaire. Resserrer l'écrou de blocage (item A).
- Si vous remarquez une amélioration, mais qu'elle n'est pas suffisante, recommencez mais sans dépasser deux tours total d'ajustement.

NOTE: Si aucun changement ne se produit lors des ajustements, le problème se situe à un autre niveau.

SPÉCIFICATIONS

MODÈLE	H64	H76
Largeur de coupe - po (cm)	64 (162)	76 (193)
Hauteur de coupe - po (cm)	26 (66)	26 (66)
Distance entre l'attache et le bâti - po (cm)	11 1/4 (28)	9 9/16 (24)
Diamètre de l'éventail - po (cm)	24 (61)	24 (61)
Profondeur de l'éventail - po (cm)	6 3/4 (17)	8 7/16 (21)
Nombre de pales	4	4
Diamètre de la vis - po (cm)	15 (38)	15 (38)
Rotation de la chute électrique	Option	Option
Rotation de la chute hydraulique	Option	Option
Ajustement du déflecteur manuel	Standard	Standard
Ajustement du déflecteur électrique	Option	Option
Ajustement du déflecteur hydraulique	Option	Option
Couteaux latéraux - largeur de coupe + 6" (15 cm)	Option	Option
Racloir remplaçable	Standard	Standard
Patins ajustables	Standard	Standard
Attache universelle pour skid steer	Option	Option
Entraînement de l'éventail	Moteur hyd.	Moteur hyd.
Entraînement de la vis	Moteur hyd.	Moteur hyd.
Système de contrôle V.A.C.	Standard	Standard
Débit recommandé - GPM	12 @ 20	18 @ 25
Pression recommandée - PSI	2100 @ 3300	2100 @ 3300
Poids approx. - lb (kg)	591 (268)	657 (298)

Les spécifications sont sujettes à changements sans préavis.

TABLEAU DES PERFORMANCES

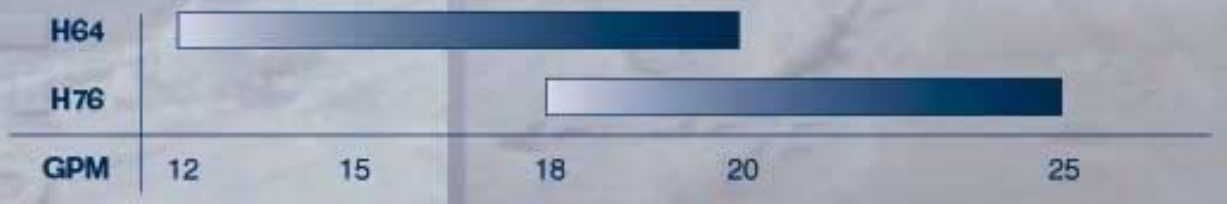

Bonne Performance — Très Bonne Performance — Excellente Performance

INTRODUCTION

Toutes les pièces sont illustrées en vues éclatées montrant le positionnement relatif des pièces les unes par rapport aux autres. Des numéros de référence sont utilisés avec chaque illustration. Ces numéros correspondent à ceux de la colonne <<Numéro de Référence>> (RÉF.), et sont suivis de la description et de la quantité nécessaire.
-
O/L - <<Obtenir Localement>> dans la colonne des numéros de pièces indique une pièce facilement disponible chez votre fournisseur local de quincaillerie.

Les côtés droit, gauche, avant et arrière sont ceux vus du siège de l'utilisateur, faisant face à la machine en opération.

Les commandes doivent indiquer la description complète de la pièce, le numéro de pièce adéquat, la quantité totale requise, le numéro de série, la méthode d'expédition et l'adresse d'envoi.

Le manufacturier se réserve le droit de changer, modifier ou éliminer de temps à autre, pour des raisons techniques ou autres, toute donnée contenue dans ce manuel ou tout produit, sans aucune responsabilité ou obligation de sa part.

SOUFFLEUSE HYDRAULIQUE H64 & H76

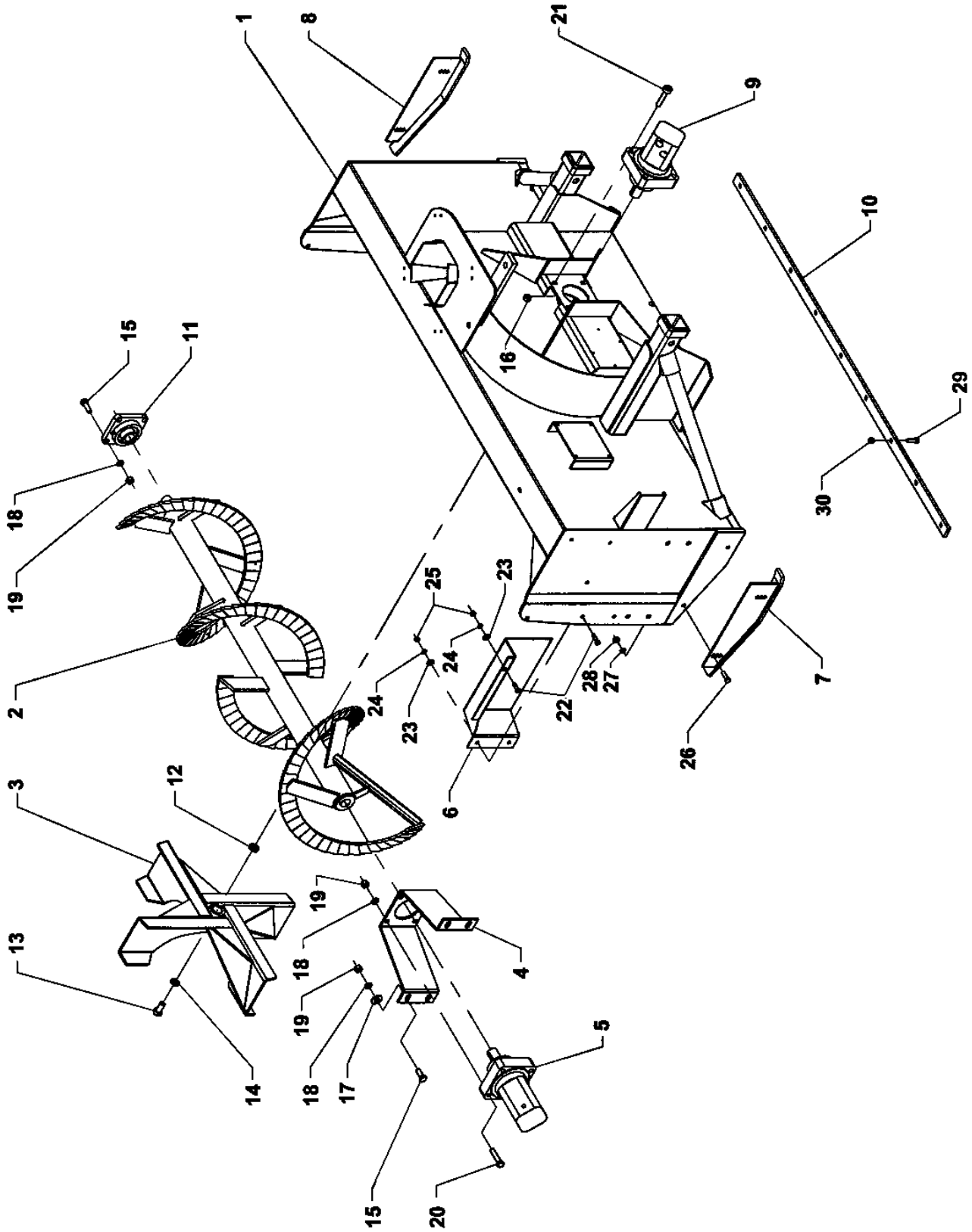

SOUFFLEUSE HYDRAULIQUE H64 & H76

RÉF.	DESCRIPTION	QTÉ	# PIÈCE
1	Bâti	1	---
2	Vis 64"	1	665856
	Vis 76"	1	665928
3	Éventail 64"	1	665854
	Éventail 76"	1	665927
4	Support de moteur	1	665859
5	Moteur hydraulique de la vis 64"	1	3900020
	Moteur hydraulique de la vis 76"	1	3900024
6	Garde boyau	1	665860
7	Patin gauche	1	665443
8	Patin droit	1	665444
9	Moteur de l'éventail 64"	1	3900019
	Moteur de l'éventail 76"	1	3900023
10	Racloir 64"	1	665857
	Racloir 76"	1	665929
11	Palier appliqué 1 1/4"	1	4300001
12	Espaceur	1	665858
13	Boulon hex. 5/8"NF x 1 1/2", PQÉ gr.5	1	O/L
14	Rondelle de blocage 5/8", PQÉ	1	O/L
15	Boulon hex. 1/2"NC x 1 1/2", PQÉ gr.5	8	O/L
16	Écrou à bague de nylon 1/2"NC, PQÉ	4	O/L
17	Rondelle plate 9/16", PQÉ	4	O/L
18	Rondelle de blocage 1/2", PQÉ	12	O/L
19	Écrou hex. 1/2"NC, PQÉ	12	O/L
20	Boulon hex. 1/2"NC x 2 1/4", PQÉ gr.5	4	O/L
21	Vis à tête cylindrique à 6 pans creux 1/2"NC x 2 1/2"	4	O/L
22	Boulon hex. 5/16"NC x 1 1/4", PQÉ gr.5	4	O/L
23	Rondelle plate 5/16", PQÉ	4	O/L
24	Rondelle de blocage 5/16", PQÉ	4	O/L
25	Écrou hex. 5/16"NC, PQÉ	4	O/L
26	Boulon à carrosserie. 3/8"NC x 1 1/4", PQÉ gr.5	4	O/L
27	Rondelle de blocage 3/8", PQÉ	4	O/L
28	Écrou hex. 3/8"NC, PQÉ	4	O/L
29	Boulon à charrue 3/8"NC x 1 1/4" pour 64" gr.5	9	O/L
	Boulon à charrue 3/8"NC x 1 1/4" pour 76" gr.5	11	O/L
30	Écrou à bout évasé 3/8"NC, PQÉ pour 64"	9	O/L
	Écrou à bout évasé 3/8"NC, PQE pour 76"	11	O/L

SYSTÈME HYDRAULIQUE

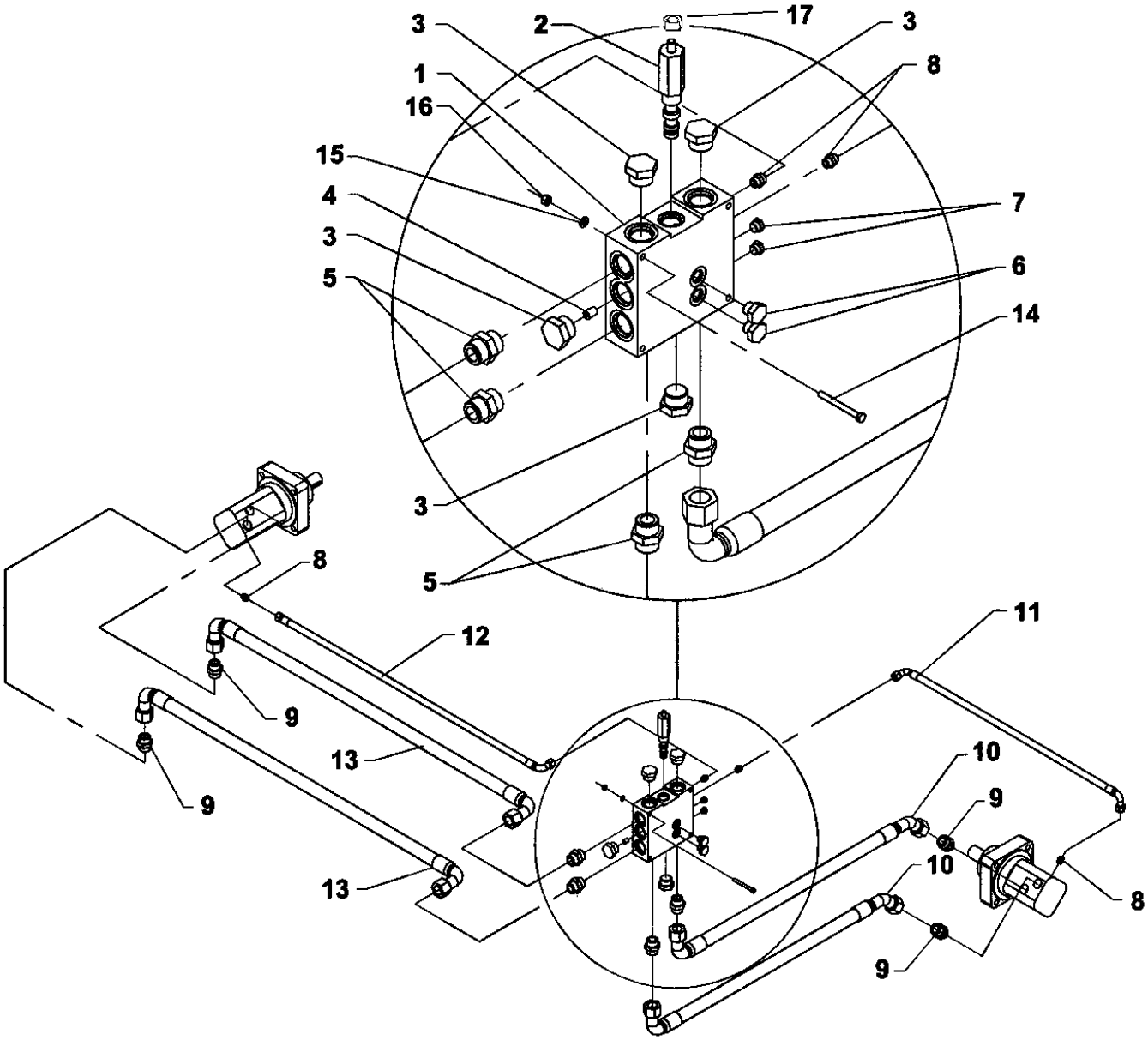

SYSTÈME HYDRAULIQUE

RÉF.	DESCRIPTION	QTÉ	# PIÈCE
1	Bloc hydraulique	1	665872
2	Valve de séquence – pour 64"	1	3900021
	Valve de séquence – pour 76"		3900021
3	Bouchon 1 1/16" ORB	4	2600049
4	Limiteur de débit	1	665942
5	Connecteur 1 1/16" mâle ORB x 1 1/16" mâle JIC	4	660571
6	Bouchon 9/16" ORB	2	655730
7	Bouchon 7/16" ORB	2	2600048
8	Connecteur 7/16" mâle ORB x 7/16" mâle JIC	4	664271
9	Connecteur 7/8" mâle ORB x 7/8" mâle JIC	4	2600038
10	Boyau 5/8" x 32 1/2", 1 1/16"JIC piv. fem. plié court 90 x 7/8"JIC piv. fem. plié court 45	2	665906
11	Boyau 1/4" x 28 1/8", 7/16"JIC piv. fem. plié court 90 x 7/16"JIC piv. fem. plié court 90	1	665905
12	Boyau 1/4" x 47", 7/16"JIC piv. fem. plié court 90 x 7/16"JIC piv. fem. - pour 64"	1	665877
	Boyau 1/4" x 53", 7/16"JIC piv. fem. plié court 90 x 7/16"JIC piv. fem. - pour 76"	1	665875
13	Boyau 5/8" x 42", 1 1/16"JIC piv. fem. plié court 90 x 7/8"JIC piv. fem. plié court 90 – pour 64"	2	665901
	Boyau 5/8" x 48", 1 1/16"JIC piv. fem. plié court 90 x 7/8"JIC piv. fem. plié court 90 – pour 76"	2	665900
14	Boulon hex. 1/4"NC x 2 1/2", PQÉ gr.5	4	O/L
15	Rondelle de blocage 1/4", PQÉ	4	O/L
16	Écrou hex. 1/4"NC, PQÉ	4	O/L
17	Contre-écrou hex. 3/8"NF PQE (mince)	1	1100009

CHUTE – POUR H64

RÉF.	DESCRIPTION	QTÉ	# PIÈCE
1	Chute	1	664792
2	Tige d'ajustement	1	654074
3	Tube d'ajustement	1	654076
4	Coussinet de rotation	1	659151
5	Plaque de retenue	1	665398
6	Plaque de retenue	1	665399
7	Espaceur	4	665861
8	Goupille fendue 1/4" x 2", PQÉ	2	O/L
9	Goupille en épingle 5mm x 100m, PQÉ	1	O/L
10	Boulon hex 1/4"NC x 1 1/4", PQÉ gr.5	8	O/L
11	Écrou hex. à bride rainurée 1/4"NC, PQÉ	8	O/L

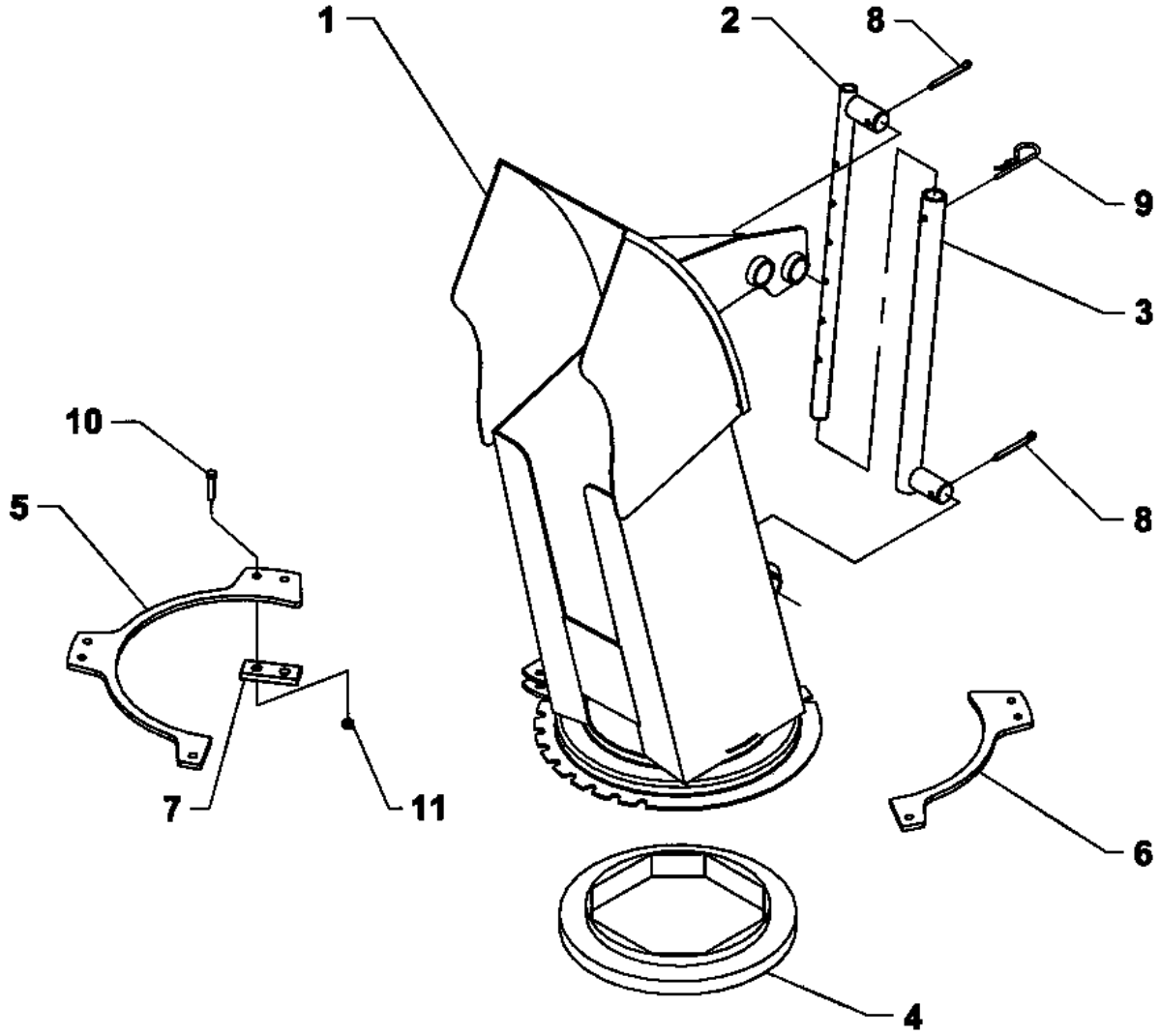

CHUTE – POUR H76

RÉF.	DESCRIPTION	QTÉ	# PIÈCE
1	Chute	1	664684
2	Tige d'ajustement	1	654074
3	Tube d'ajustement	1	654076
4	Coussinet de rotation	1	662834
5	Plaque de retenue	2	665935
6	Espaceur	3	665936
7	Espaceur	3	665937
8	Goupille fendue 1/4" x 2", PQE	2	O/L
9	Goupille en épingle 5mm x 100mm, PQE	1	O/L
10	Boulon à carrosserie 1/2"NC x 1 3/4", PQE gr.5	6	O/L
11	Rondelle de blocage 1/2", PQE	6	O/L
12	Écrou hex. 1/2"NC, PQE	6	O/L

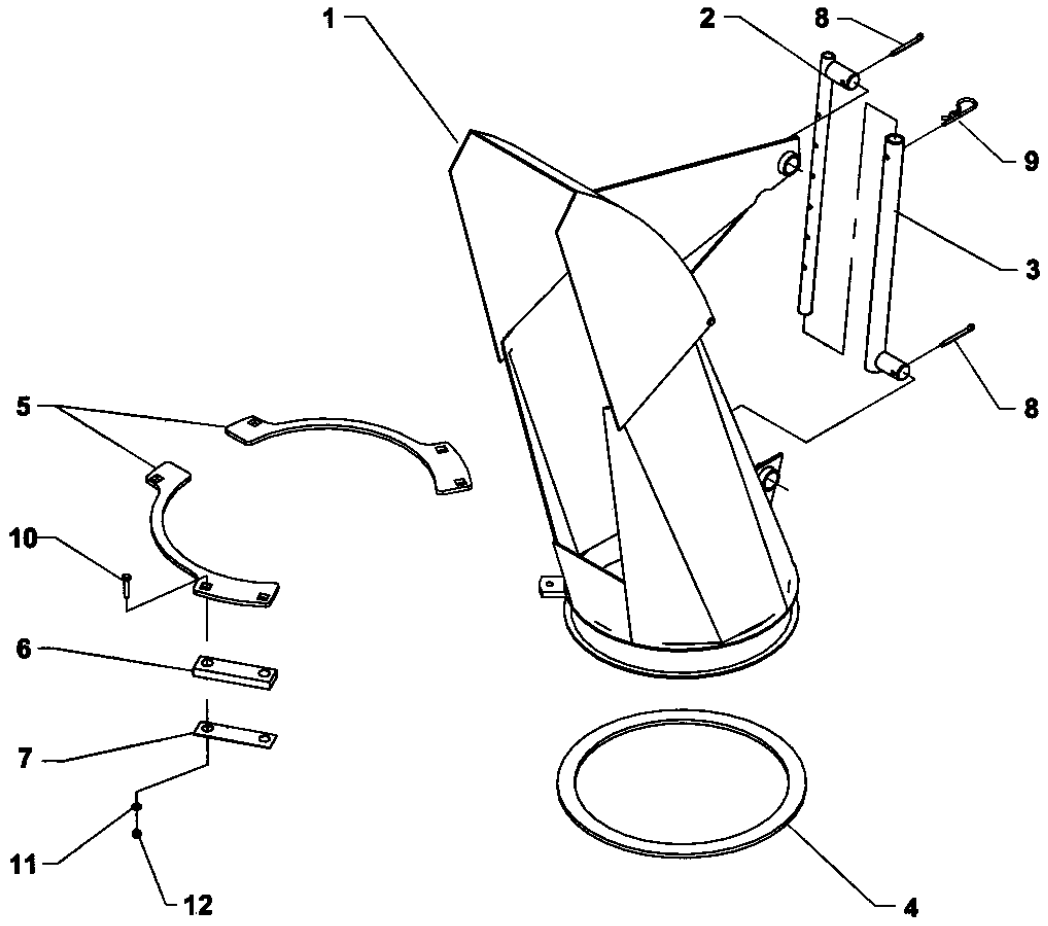

ROTATION DE CHUTE PAR CYLINDRE – POUR H64

RÉF.	DESCRIPTION	QTÉ	# PIÈCE
1	**Fixation du cylindre**	1	664450
2	Basculeur de rotation	1	664451
3	Tirant de rotation	1	664452
4	Cale de pivot	1	664429
5	Coussinet de rotation	1	664428
6	Rondelle plate 7/16" PQÉ	1	O/L
7	Écrou hex. 3/8" NC PQÉ	1	O/L
8	Rondelle de blocage 3/8" PQÉ	1	O/L
9	Écrou à bout évasé 5/16" NC PQÉ	2	O/L
10	Rondelle plate 3/8" PQÉ	2	O/L
11	Vis à épaulement 3/8" x 1" x 5/16" NC	1	664583
12	Boulon hex. 5/8" NC x 3 3/4" PQÉ gr.5	1	O/L
13	Boulon hex. 3/8" NC x 1" PQÉ gr.5	1	O/L
14	Vis à épaulement 3/8" NC x 3/4" x 5/16" NC	1	664576
15	Rondelle plate de nylon 7/16"	1	O/L
16	Rondelle de blocage 5/8" PQÉ	1	O/L
17	Écrou 5/8" NC PQÉ	1	O/L
18	Rondelle plate 11/16" de trou, PQÉ	1	O/L

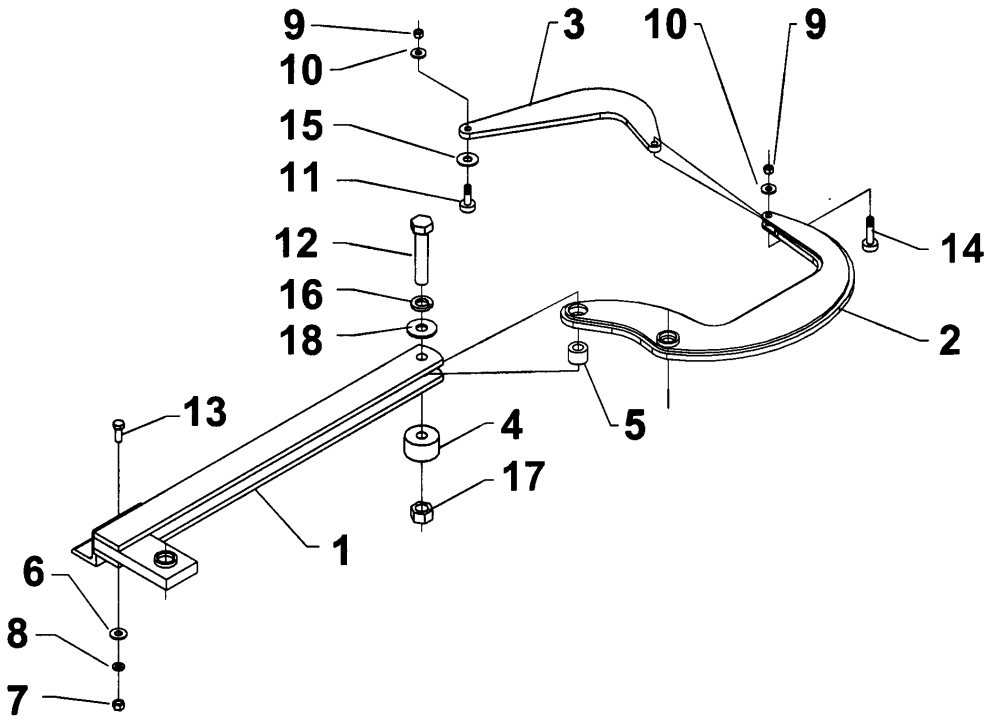

ROTATION DE CHUTE PAR CYLINDRE – POUR H76

RÉF.	DESCRIPTION	QTÉ	# PIÈCE
1	Fixation du cylindre	1	664450
2	Basculeur de rotation	1	664518
3	Tirant de rotation	1	664501
4	Cale de pivot	1	664429
5	Coussinet de rotation	1	664428
6	Espaceur	1	665943
7	Boulon hex. 3/8"NC x 1", PQÉ gr.5	1	O/L
8	Boulon hex. 5/8"NC x 3 3/4", PQÉ gr.5	1	O/L
9	Écrou hex. 5/8"NC, PQÉ	1	O/L
10	Vis à épaulement 3/8" x 1 1/4" x 5/16" NC, PQÉ	1	3200013
11	Écrou à bout évasé 5/16"NC, PQÉ	2	O/L
12	Vis à épaulement 3/8" x 3/4" x 5/16" NC, PQÉ	1	664576
13	Rondelle de blocage 3/8", PQÉ	1	O/L
14	Rondelle de blocage 5/8", PQÉ	1	O/L
15	Rondelle plate 3/8", PQÉ	3	O/L
16	Rondelle plate 7/16", PQÉ	1	O/L
17	Écrou hex. 3/8"NC, PQÉ	1	O/L

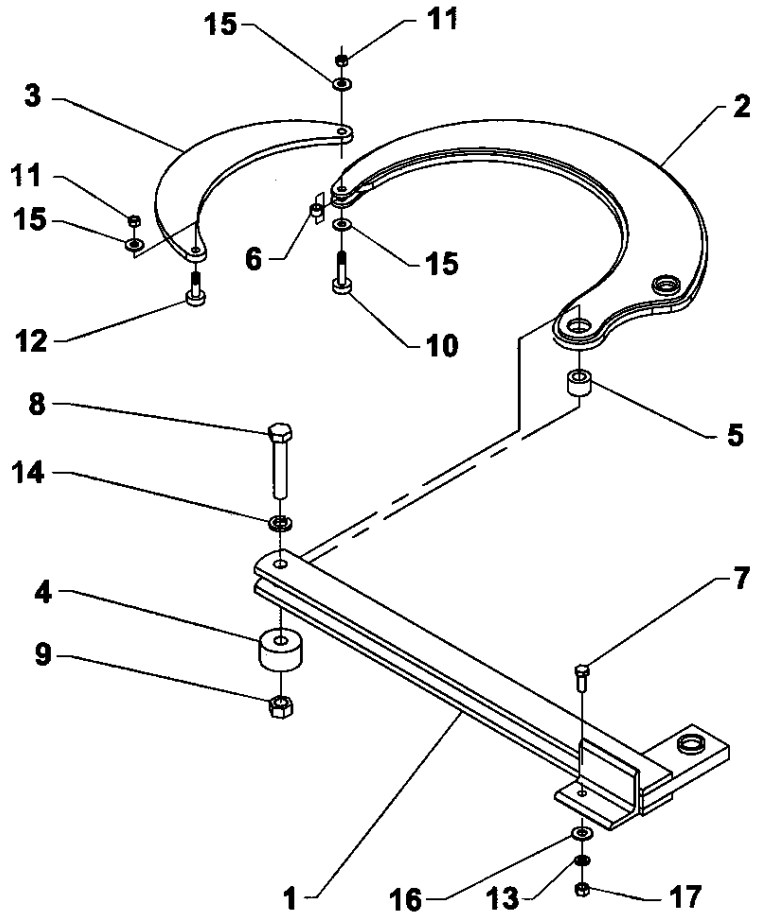

ATTACHE UNIVERSELLE - 8153

RÉF.	DESCRIPTION	QTÉ	# PIÈCE
1	Attache	1	665881
2	Bras d'attache	2	665882
3	Attache supérieure	1	665883
4	Boulon hex. 3/4" NC x 6", PQÉ gr.5	2	O/L
5	Boulon hex. 3/4" NC x 3 1/2", PQÉ gr.5	2	O/L
6	Boulon hex. 5/8" NC x 2", PQÉ gr.5	1	O/L
7	Boulon hex. 5/8" NC x 1 1/2", PQÉ gr.5	1	O/L
8	Rondelle de blocage 5/8", PQÉ	2	O/L
9	Rondelle de blocage 3/4", PQÉ	4	O/L
10	Écrou hex. 5/8" NC, PQÉ	2	O/L
11	Écrou hex. 3/4" NC, PQÉ	4	O/L

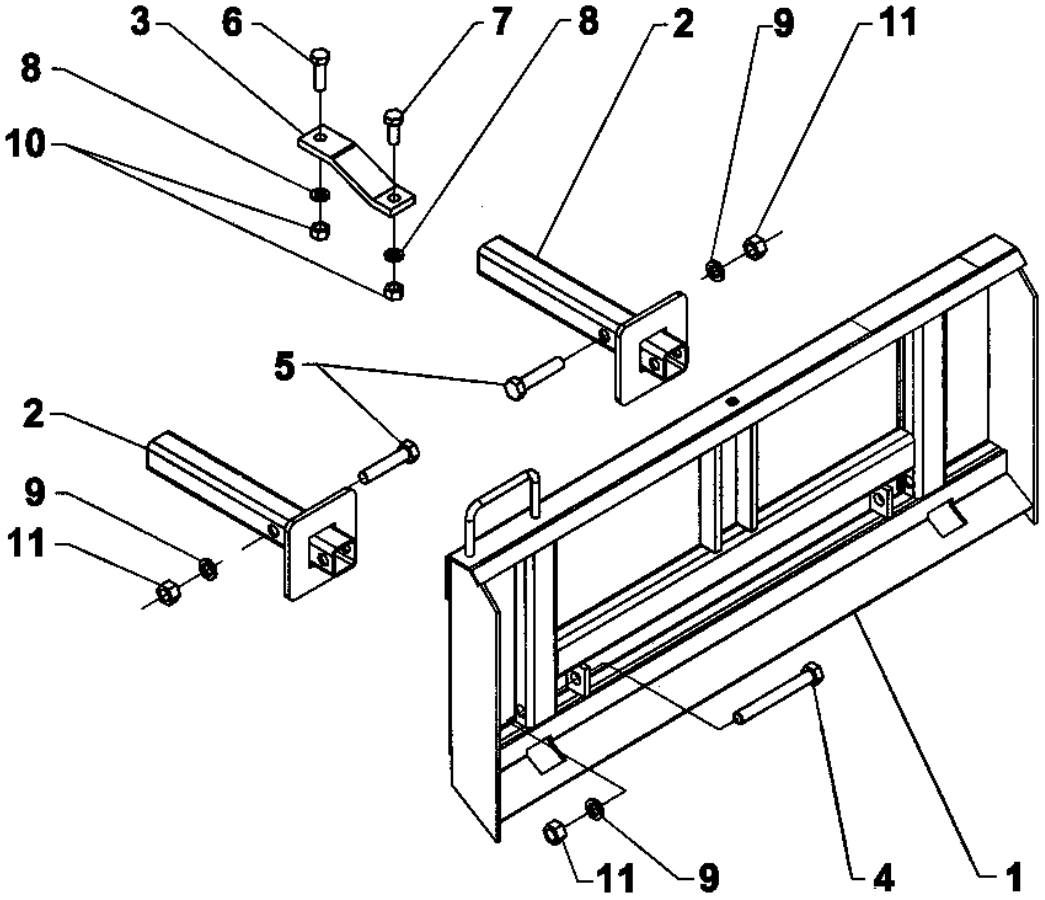

COUTEAUX LATÉRAUX – 8152

RÉF.	DESCRIPTION	QTÉ	# PIÈCE
1	Couteau gauche	1	665874
2	Couteau droit	1	665879
3	Boulon hex. 3/8"NC x 1", PQÉ, gr.5	2	O/L
4	Boulon hex. 5/16"NC x 1", PQÉ, gr.5	1	O/L
5	Boulon hex 1/2"NC x 1 1/4", PQÉ, gr.5	1	O/L
6	Rondelle de blocage 3/8", PQÉ	2	O/L
7	Rondelle de blocage 5/16", PQÉ	1	O/L
8	Rondelle de blocage 1/2", PQÉ	1	O/L
9	Écrou hex. 3/8"NC, PQÉ	2	O/L
10	Écrou hex. 5/16"NC, PQÉ	1	O/L
11	Écrou hex. 1/2"NC, PQÉ	1	O/L

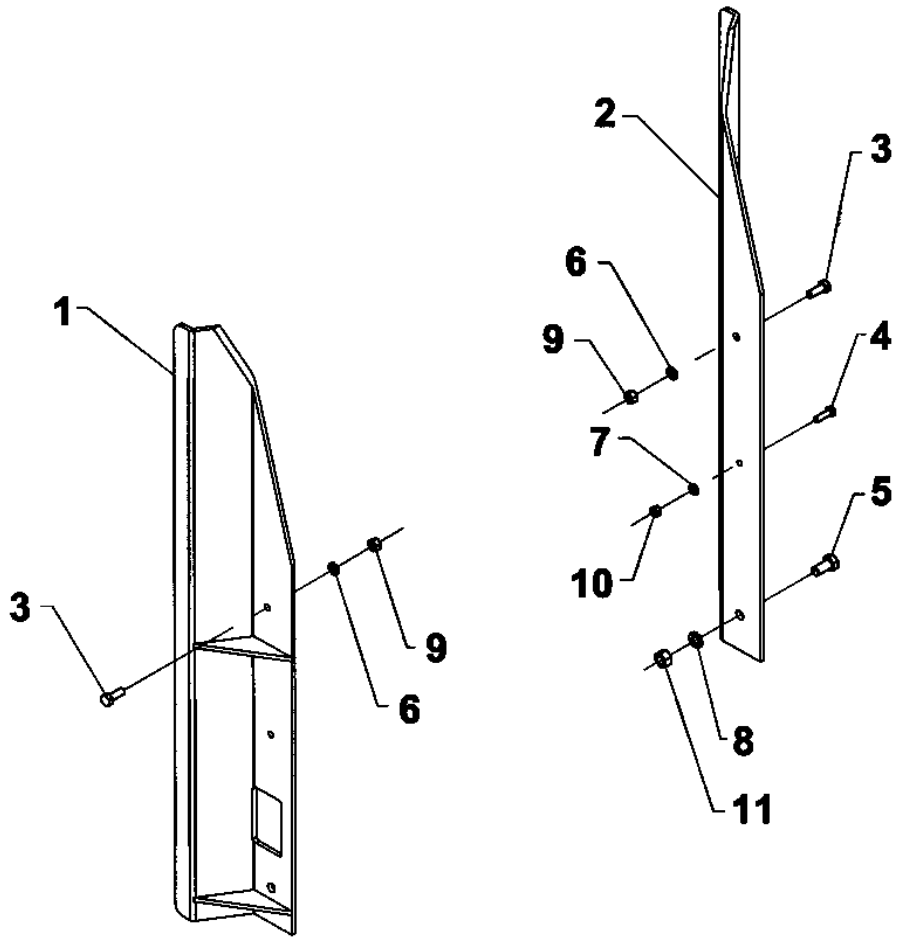

ROTATION HYDRAULIQUE - 8183

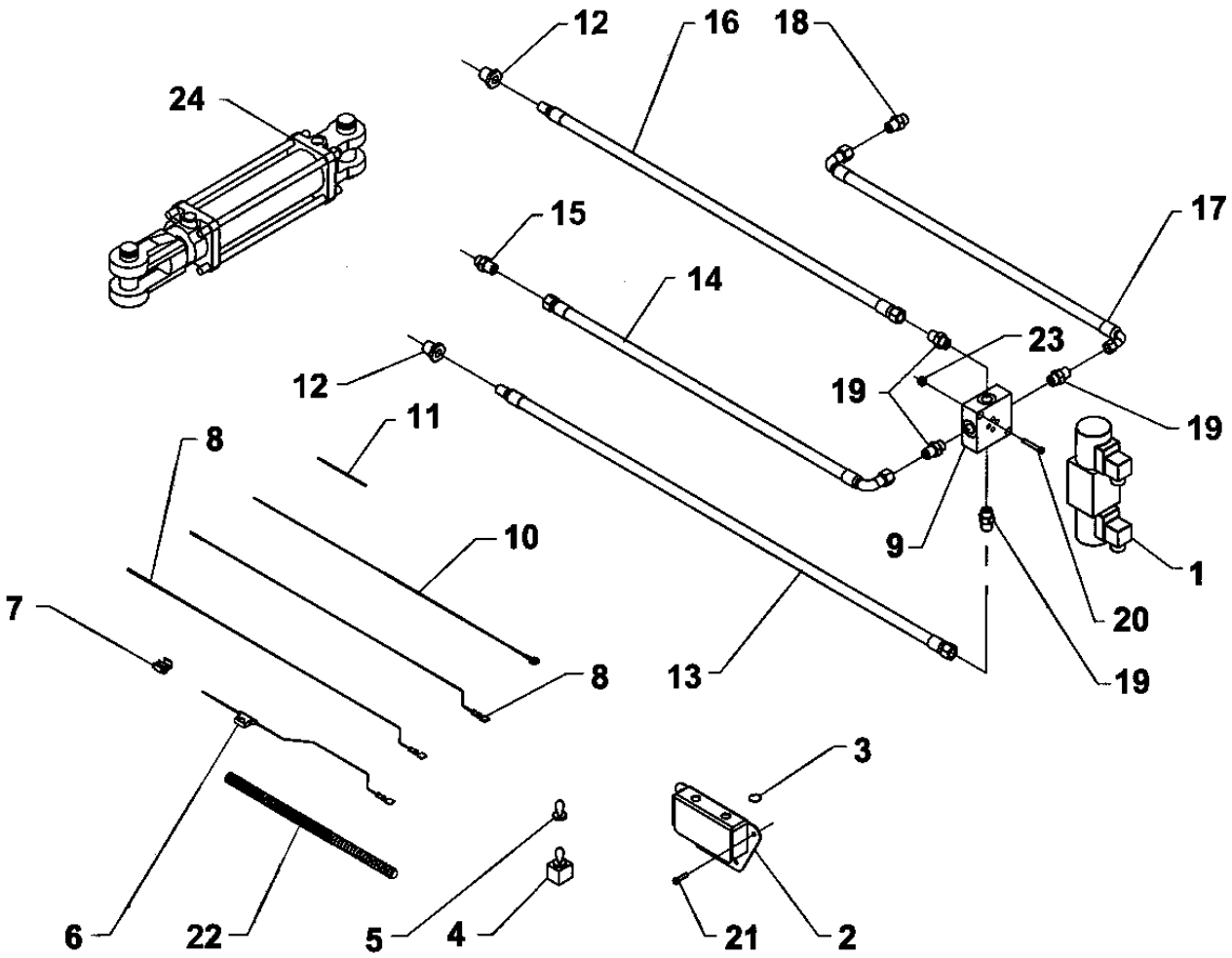

ROTATION HYDRAULIQUE - 8183

REF.	DESCRIPTION	QTÉ	# PIÈCE
1	Valve électro-hydraulique	1	3900027
2	Boîtier d'interrupteur	1	666048
3	Bouchon de plastique	1	662530
4	Interrupteur 6 lames	1	4000027
5	Capuchon de caoutchouc	1	658666
6	Fil avec fusible 72"	1	666065
7	Connecteur de dérivation	1	656665
8	Fil de mise à la terre 360"	2	666066
9	Bloc hydraulique pour valve électro-hydraulique	1	3900028
10	Fil négatif 360"	1	666067
11	Fil négatif 9"	1	666068
12	Réducteur 1/2"NPT mâle x 1/4"NPT femelle	2	657798
13	Boyau 1/4"x34", 9/16"JIC piv. fem. x 1/4" piv. mâle	1	3700010
14	Boyau 1/4"x24", 9/16"JIC piv. fem. plié court 90 x 9/16"JIC piv. fem.	1	3700007
15	Limiteur de débit 5/64"	1	666069
16	Boyau 1/4"x27", 9/16"JIC piv. fem. x 1/4" piv. mâle	1	3700009
17	Boyau 1/4"x22 1/4", 7/16"JIC piv. fem. plié court 90 x 9/16"JIC piv. fem. plié court 90	1	3700008
18	Connecteur 7/16" mâle ORB x 7/16" mâle JIC	1	664271
19	Connecteur 9/16" mâle ORB x 9/16" mâle JIC	4	661544
20	Vis à tête cylindrique à 6 pans creux #10-24 x 1 1/4" PQÉ gr.5	2	O/L
21	Vis auto-perçante #10-24 x 1/2"	4	O/L
22	Enveloppe protectrice	1	666053
23	Écrou à bague de nylon #10-24 PQÉ	2	O/L
	Cylindre hydraulique 8150		
24	Cylindre 3" x 8"	1	654129
	Ensemble de joint d'étanchéité pour cylindre 654129 (non illustré)	1	664176

DÉFLECTEUR HYDRAULIQUE - 8184

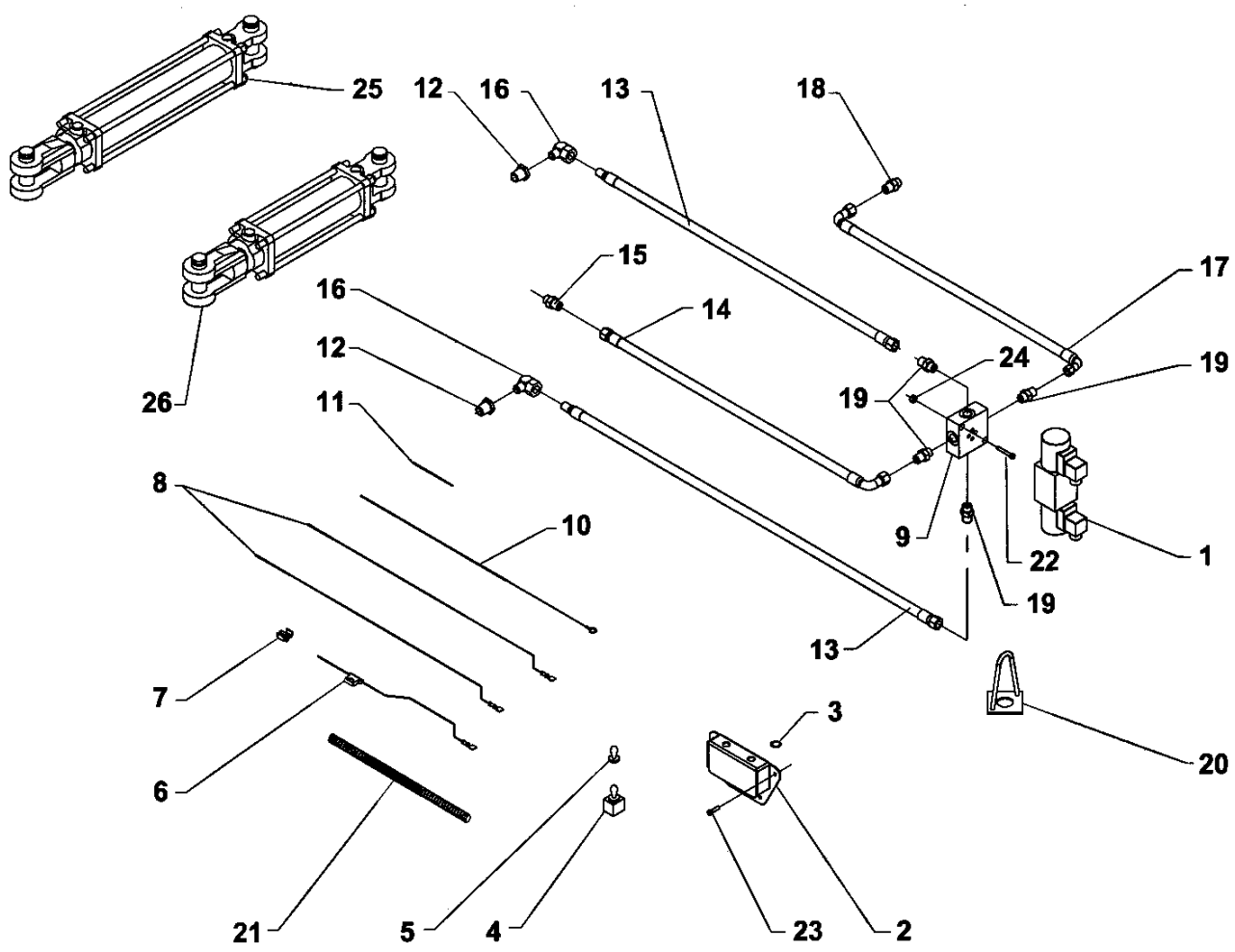

DÉFLECTEUR HYDRAULIQUE - 8184

RÉF.	DESCRIPTION	QTÉ	# PIÈCE
1	Valve électro-hydraulique	1	3900027
2	Boîtier d'interrupteur	1	666048
3	Bouchon de plastique	1	662530
4	Interrupteur 6 lames	1	4000027
5	Capuchon de caoutchouc	1	658666
6	Fil avec fusible 72"	1	666065
7	Connecteur de dérivation	1	656665
8	Fil de mise à la terre 360" (blanc)	2	666066
9	Bloc hydraulique	1	3900028
10	Fil négatif 360" (noir)	1	666067
11	Fil négatif 9"	1	666068
12	Réducteur 1/2"NPT Mâle x 3/8"NPT femelle (pour H76 seul.)	2	654551
13	Boyau 1/4" x 83", 9/16"JIC piv. fem. x 1/4" piv. mâle	2	3700011
14	Boyau 1/4" x 37", 9/16"JIC piv. fem. plié court 90 x 9/16"JIC piv. fem.	1	3700016
15	Limiteur de débit 5/64"	1	666069
16	Coude 90°, 3/8"NPT mâle x 1/4"NPT femelle piv.	2	654438
17	Boyau 1/4" x 45", 7/16"JIC piv. fem. plié court 90 x 9/16"JIC piv. fem. plié court 90	1	3700017
18	Connecteur 7/16" mâle ORB x 7/16" mâle JIC	1	664271
19	Connecteur 9/16" mâle ORB x 9/16" mâle JIC	4	661544
20	Support de boyau	1	666072
21	Enveloppe protectrice	1	666053
22	Vis à tête ronde à 6 pans creux #10-24 x 1 1/4" PQÉ gr.5	2	O/L
23	Vis auto-perçante #10-24 x 1/2", PQÉ	4	O/L
24	Écrou à bague de nylon #10-24	2	O/L
	Cylindre hydraulique 8150 pour H76		
25	Cylindre 3" x 8"	1	654129
	Ensemble de joint d'étanchéité - cylindre 654129 (non illustré)		664176
	Cylindre hydraulique 8155 pour H64		
26	Cylindre 2" x 6"	1	3900002
	Ensemble de joint d'étanchéité - cylindre 3900002 (non illustré)		2600047

ROTATION & DÉFLECTEUR ÉLECTRIQUE - 8151

RÉF.	DESCRIPTION	QTÉ	# PIÈCE
1	Vérin électrique	1	662983
2	Boîtier d'interrupteur	1	666048
3	Interrupteur électrique	1	663383
4	Capuchon de caoutchouc	1	658666
5	Bouchon de plastique	1	662530
6	Manille de la tige	1	666049
7	Manille fixe	1	666050
8	Goupille 1"	2	666057
9	Fil alimentation 72" (négatif) noir	1	666054
10	Connecteur de dérivation	1	656665
11	Fil avec fusible 72" (positif) rouge	1	666055
12	Fil pour vérin électrique	1	666056
13	Goupille à ressort 3/16" x 1 3/4", PQÉ	2	O/L
14	Goupille en épingle 4mm x 80mm, PQÉ	2	O/L
15	Vis auto-perçante #10 x 1/2", PQÉ	4	O/L
16	Boulon hex. 1/2"NC x 2 1/2", PQÉ gr.5	2	O/L
17	Écrou à bague de nylon 1/2"NC, PQÉ	2	O/L
18	Enveloppe protectrice	1	666053

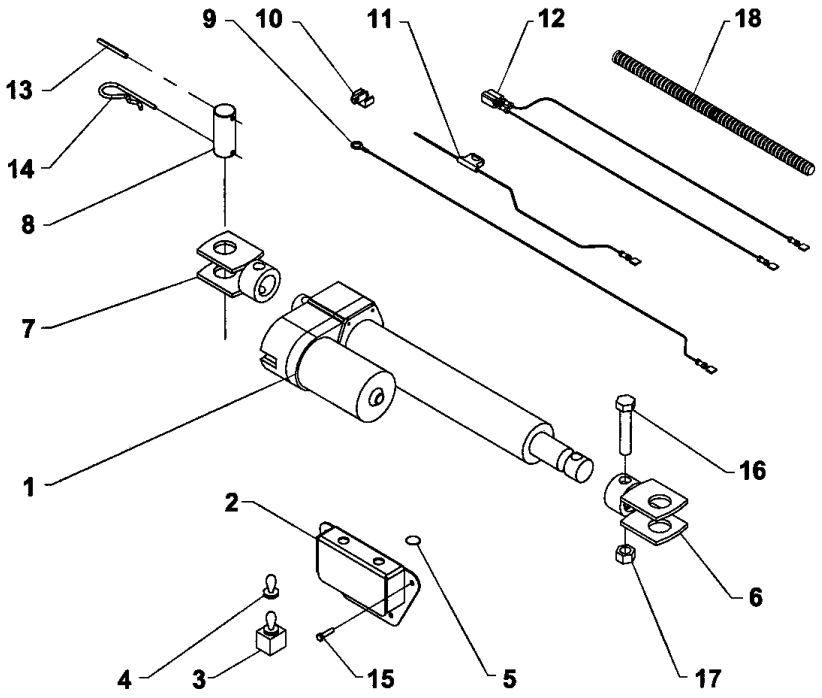

DÉFLECTEUR ÉLECTRIQUE - 8154

RÉF.	DESCRIPTION	QTÉ	# PIÈCE
1	Vérin électrique	1	665573
2	Boîtier d'interrupteur	1	666048
3	Interrupteur électrique	1	663383
4	Capuchon de caoutchouc	1	658666
5	Bouchon de plastique	1	662530
6	Manille de la tige	1	666049
7	Manille fixe	1	666051
8	Goupille 1"	2	666057
9	Fil alimentation 72" (négatif) noir	1	666054
10	Connecteur de dérivation	1	656665
11	Fil avec fusible 72" (positif) rouge	1	666055
12	Fil pour vérin	1	666056
13	Goupille à ressort 3/16" x 1 3/4", PQÉ	2	O/L
14	Goupille en épingle 4mm x 80mm, PQÉ	2	O/L
15	Vis auto-perçante #10 x 1/2", PQÉ	4	O/L
16	Boulon hex. 1/2"NC x 2 1/2", PQÉ gr.5	2	O/L
17	Écrou à bague de nylon 1/2"NC, PQÉ	2	O/L
18	Enveloppe protectrice	1	666053

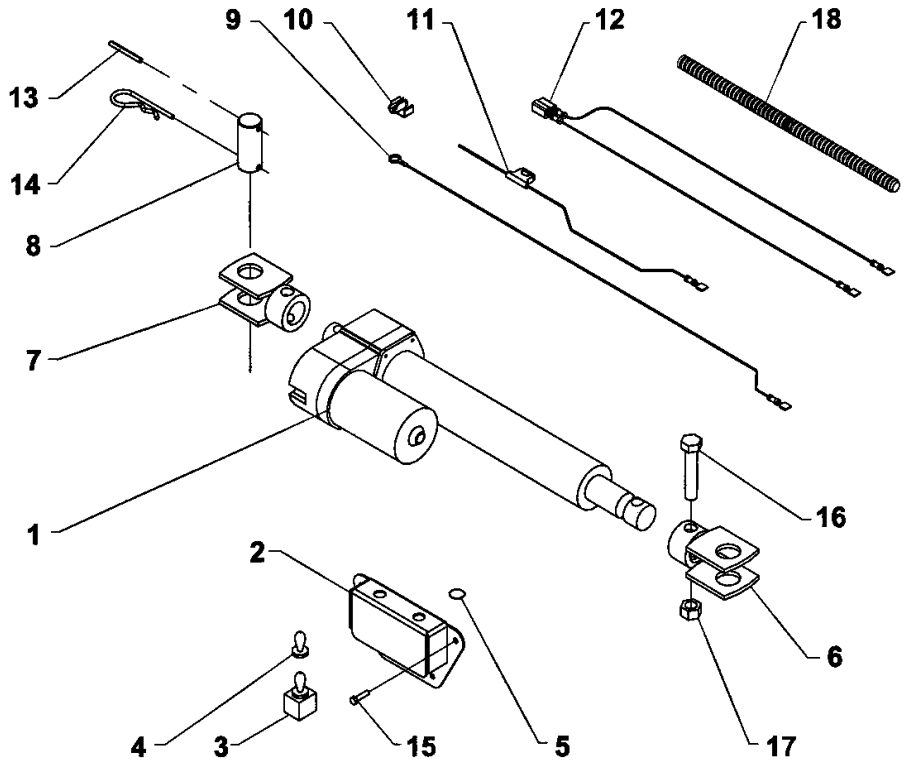

MOTEUR HYDRAULIQUE

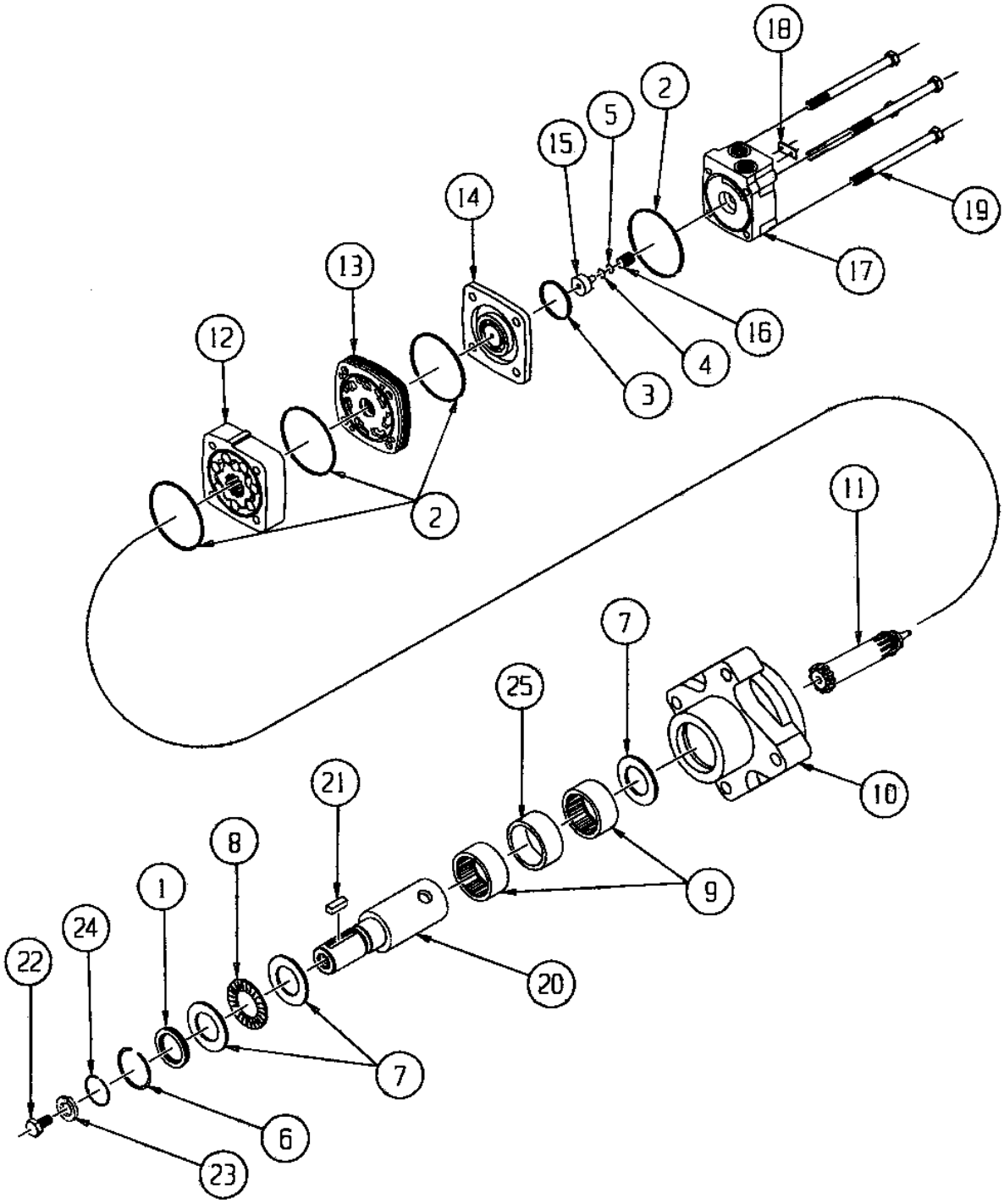

MOTEUR HYDRAULIQUE

RÉF.	DESCRIPTION	QTÉ	# PIÈCE
	Ensemble de joint d'étanchéité (incluant #1 à #5)		3900042
1	Joint pare-poussière	1	---
2	Joint d'assemblage	4	---
3	Joint du collecteur	1	---
4	Joint torique	1	---
5	Joint de téflon	1	---
6	Bague de retenue	1	3900043
7	Rondelle axiale	1	3900044
8	Roulement axial	1	3900045
9	Roulement	1	3900046
10	Bâti (incluant #7, #9, #25)	1	3900047
11	Arbre de transmission pour 3900019	1	3900048
	Arbre de transmission pour 3900023	1	3900049
	Arbre de transmission pour 3900020	1	3900050
	Arbre de transmission pour 3900024	1	3900051
12	Rotor pour 3900019	1	3900052
	Rotor pour 3900023	1	3900053
	Rotor pour 3900020	1	3900054
	Rotor pour 3900024	1	3900055
13	Distributeur	1	3900056
14	Collecteur	1	3900057
15	Piston	1	3900059
16	Ressort du piston	1	3900060
17	Couvercle (incluant #4, #5, #15, #16)	1	3900063
18	Plaque pour numéro de série	1	---
19	Ensemble de boulons (4) pour 3900019	1	3900064
	Ensemble de boulons (4) pour 3900023	1	3900065
	Ensemble de boulons (4) pour 3900020	1	3900066
	Ensemble de boulons (4) pour 3900024	1	3900067
20	Arbre 1 1/4"	1	3900068
21	Clavette	1	3900069
22	Boulon hex. 5/8"NF x 1 1/4", PQÉ, Grade 5	1	O/L
23	Rondelle de blocage 5/8", PQÉ	1	O/L
24	Anneau à ressort	1	3900070
25	Cale	1	3900071
	Valve de surpression 2000 PSI (non illustré)	1	3900061
	Valve de surpression 3000 PSI (non illustré)	1	3900062
	Collecteur central (non illustré)	1	3900058

GARANTIE

RAD TECHNOLOGIES INC.

Division Thetford Mines

RAD TECHNOLOGIES INC. garantie à l'acheteur d'origine que l'équipement est exempt de tout défaut de matériel et de fabrication. Selon cette garantie, la responsabilité de RAD TECHNOLOGIES INC. se limite à la réparation ou au remplacement de toute composante ou pièce, autre que les pièces qui se détériorent avec un usage normale, jugée défectueuse, et ce, pendant **un an** suivant la date d'achat originale (sauf indication contraire). La garantie pour l'usage commercial et pour les agences de location se limite à quatre-vingt-dix (90) jours suivants la date d'achat.

En aucun cas, RAD TECHNOLOGIES INC. ne sera tenue responsable des dommages directs ou indirects causés à/ou subis par l'acheteur/usager.

Toutes les composantes qui ne sont pas fabriquées par RAD TECHNOLOGIES INC. (telles que moteurs, vérins, composantes hydrauliques, pneus, etc.) sont couvertes par la garantie du fabriquant d'origine en collaboration avec RAD TECHNOLOGIES INC.

Selon les termes de cette garantie, la responsabilité de RAD, se limite à réparer ou à remplacer, sans frais à l'acheteur d'origine, toute pièce qui selon RAD présente des signes de défectuosité, pourvu que le **distributeur** retourne la pièce, port payé, dans les trente (30) jours qui suivent le bris mécanique.

Cette garantie ne doit pas être interprétée de façon à tenir RAD TECHNOLOGIES INC. responsable pour des blessures, préjudices, lésions à une personne ou pour des dommages à la propriété de tout genre. Cette garantie ne couvre pas les pertes encourues par des retards ou, les dépenses ou pertes encourues pour main-d'œuvre, machinerie de remplacement, location ou toute autre raison.

À l'exception de ce qui est décrit ci-haut, RAD TECHNOLOGIES INC. ne sera aucunement tenu responsable pour ses équipements ou pour des dommages directs ou indirects. RAD TECHNOLOGIES INC. n'offre aucune autre garantie, expresse ou implicite, plus spécifiquement, RAD TECHNOLOGIES INC. rejète toute garantie implicite de commerciabilité et de convenance dans un but déterminé. **Certains états et provinces ne reconnaissent pas de limites sur les garanties implicites et/ou n'admettent pas l'exclusion de dommages-intérêts directs ou indirects; de ce fait les limites décrites dans cette garanties peuvent être non valides.**

Cette garantie est sujette aux conditions existantes d'approvisionnement qui peuvent affecter directement notre aptitude à obtenir du matériel ou à fabriquer des pièces de remplacement. RAD TECHNOLOGIES INC. se réserve le droit d'apporter des changements aux spécifications en tout temps, sans en autant être redevable aux propriétaires d'équipement vendues antérieurement.

Personne n'est autorisé à modifier ou à faire des ajouts à cette garantie, aux exclusions, limites ou réservations.

2835 Chemin de l'Aéroport, Thetford Mines (Québec) G6G 5R7

Tél.: (418) 338-4499 Fax : (418) 338-6090

Internet : www.radinter.com Courriel : radtech@radinter.com

TABLE DE SPÉCIFICATION DES COUPLES

TABLE GÉNÉRALE DE SPÉCIFICATION DES COUPLES Utilisez lorsqu'une valeur spécifique n'est pas donnée. Note: Ces valeurs s'appliquent à la boulonnerie reçue du manufacturier lorsque celle-ci est sèche. Ces valeurs ne s'appliquent pas lorsque des lubrifiants sont utilisés.		
DIMENSION DES BOULONS SAE	**COUPLE**	
POUCES	**Livres-Pied**	**Newtons-Mètre**
1/4	5	7
5/16	10	14
3/8	20	27
7/16	25	41
1/2	88	119
9/16	121	164
5/8	165	224
3/4	297	403
7/8	440	597
1	638	865
1 1/8	840	1139
1 1/4	1180	1600
1 3/8	1570	2129
1 1/2	2070	2807

DIMENSION DES BOULONS MÉTRIQUES	**COUPLE**	
MILLIMÈTRES	**Livres-Pied**	**Newtons-Mètre**
M6	10	13
M8	22	30
M10	40	54
M12	59	80
M14	93	126
M16	130	176
M18	168	228
M20	205	278

Fabriqué par:

RAD TECHNOLOGIES INC.
Division Thetford Mines
2835, Chemin de l'Aéroport
Thetford Mines, Québec, Canada, G6G 5R7
Tel.: (418) 338-4499 - Fax.: (418) 338-6090
Courriel : radtech@radinter.com
Internet : www.radinter.com

Imprimé au Canada